คุณลักษณะเฉพาะ สป. สาย สพ.

หมายเลข คฉ. 9535 - O - 61 - P - 0041

ชื่อ สป. ทองเหลืองผสมชนิดแผ่นเรียบ

หน่วยนับ แผ่น

1. คุณลักษณะเฉพาะ

1.1 วัตถุประสงค์ในการใช้งาน

ใช้สำหรับทำชิ้นส่วนในกระบวนการผลิตกระบี่นายทหารสัญญาบัตรชนิดมีลวดลาย เช่น ฝักกระบี่, โกร่งกระบี่ เป็นต้น

1.2 คุณลักษณะในทางเทคนิค

1.2.1 มีส่วนผสมระหว่าง ทองแดง : สังกะสี : นิกเกิล ในอัตราส่วนดังนี้

1.2.1.1	ทองแดง (Cu)	80 - 84 %
1.2.1.2	สังกะสี (Zn)	14 - 18 %
1.2.1.3	นิกเกิล (Ni)	1.5 - 2.5 %

1.2.2 มีความแข็งของเนื้อโลหะตามความต้องการของทางราชการ แต่ทั้งนี้ต้องไม่น้อยกว่า 8 HRB

1.3 คุณลักษณะในการออกแบบ

เป็นทองเหลืองผสมชนิดแผ่น มีผิวหน้าเรียบมัน มีขนาดหนา 1.2 มิลลิเมตร กว้าง 205 มิลลิเมตร ยาว 840 มิลลิเมตร หรือตามความต้องการของทางราชการ

2. การบรรจุและหีบห่อ

2.1 ตามมาตรฐานโรงงานผู้ผลิต แต่ทั้งนี้ต้องบรรจุหีบห่ออย่างแน่นหนา มั่นคงแข็งแรงป้องกันการชำรุดเสียหาย เนื่องจากการขนส่งได้อย่างปลอดภัย และต้องป้องกันการเกิดสนิม อันเนื่องมาจากสภาวะต่างๆ ในระหว่างการขนส่ง และระหว่างการเก็บรักษา เช่น ไอน้ำทะเล ความร้อน และความชื้นของอากาศ

2.2 ด้านข้างของหีบห่อต้องระบุ ชื่อสิ่งอุปกรณ์ หมายเลขสิ่งอุปกรณ์ ชื่อบริษัทผู้ผลิต จำนวน น้ำหนัก และเลขที่สัญญา

3. ข้อกำหนดอื่น ๆ

3.1 เป็นของผลิตใหม่ ไม่เคยใช้งานมาก่อน อยู่ในสภาพเรียบร้อย สามารถใช้ราชการได้ทันที

3.2 มีกระดาษรองระหว่างแผ่นของทองเหลืองผสมทุกแผ่น เพื่อป้องกันการชำรุดเสียหาย

/4. วิธีการตรวจสอบ...

สำเนาถูกต้อง

ร.อ.หญิง

(นภาภรณ์ พันธ์อยู่)

ประจำแผนกฯ

4. วิธีการตรวจสอบ

4.1 ตรวจสอบสภาพโดยทั่วไป และความเรียบร้อยสมบูรณ์ขององค์ประกอบต่าง ๆ

4.2 ตรวจสอบคุณลักษณะเฉพาะตามข้อ 1 ถึงข้อ 3 และทดลองใช้งาน

คณะกรรมการตรวจสอบคุณลักษณะเฉพาะ สป. สาย สพ. ของ สพ.ทบ.

พ.อ. ผอ.กอง สพ.ทบ./ประธานกรรมการ
(ภาณุ ป้านทอง)

พ.อ. ผอ.รง.ศอ.สพ.ทบ./กรรมการ
(วิฑูรย์ ทาเกตุ)

ร.อ. ประจำแผนก ศอ.สพ.ทบ./กรรมการ
(กฤษณพัฒน์ ต้นประดิษฐ์)

ร.ต. ประจำแผนก ผ.2 รง.อว.กชส.ศอ.สพ.ทบ. ช่วยราชการ
(อัครเดช ศรีนวลชาติ) ผ.1 รง.อว.กชส.ศอ.สพ.ทบ./กรรมการผู้แทนหน่วยใช้

ร.ต. ประจำแผนก สพ.ทบ./กรรมการและเลขานุการ
(ทศพร ประเสริฐโสภา)

๑๒ มิ.ย.๖๐

คณะกรรมการตรวจสอบคุณลักษณะเฉพาะ สป. สาย สพ. ของ ทบ.

พล.ต. ผชก.ทบ./ประธานกรรมการ
(ไพ น้ำเจริญ)

พ.อ. รอง ผอ.กอง สพ.ทบ./กรรมการ
(กลยุทธ อรุณวงษ์)

พ.อ. อจ.หน.วิชา รร.กบ.ทบ./กรรมการ
(สิรพงษ์ วิลาลัย)

สำเนาถูกต้อง
ร.อ.หญิง
(นภาภรณ์ พันธ์...
ประจำแผนก...

คุณลักษณะเฉพาะ สป. สาย สพ.

หมายเลข คณ. 9530 - O - 61 - P - 0043

ชื่อ สป. หลอดทองเหลือง ขนาดเส้นผ่านศูนย์กลาง 1/8 นิ้ว และขนาดอื่น ๆ

หน่วยนับ ท่อน

1. <u>คุณลักษณะเฉพาะ</u>

1.1 วัตถุประสงค์ในการใช้งาน

ใช้ทำหลอดบานพับโกร่งกระบี่ เพื่อใช้ในการผลิตกระบี่นายทหารชนิดมีลวดลาย

1.2 คุณลักษณะในทางเทคนิค

มีส่วนผสมระหว่าง ทองแดง : สังกะสี ในอัตราส่วนดังนี้

1.2.1 ทองแดง (Cu) 56 – 64 %

1.2.2 สังกะสี (Zn) 36 – 44 %

1.3 คุณลักษณะในการออกแบบ

เป็นหลอดทองเหลืองขนาดเส้นผ่านศูนย์กลาง 1/8 นิ้ว หรือขนาดอื่น ๆ ยาวไม่น้อยกว่า 2 เมตร หรือตามความต้องการของทางราชการ

2. <u>การบรรจุและหีบห่อ</u>

2.1 ตามมาตรฐานโรงงานผู้ผลิต แต่ทั้งนี้ต้องบรรจุหีบห่ออย่างแน่นหนา มั่นคงแข็งแรงป้องกันการชำรุดเสียหาย เนื่องจากการขนส่งได้อย่างปลอดภัย และต้องป้องกันการเกิดสนิม อันเนื่องมาจากสภาวะต่างๆ ในระหว่างการขนส่ง และระหว่างการเก็บรักษา เช่น ไอน้ำทะเล ความร้อน และความชื้นของอากาศ

2.2 ด้านข้างของหีบห่อต้องระบุ ชื่อสิ่งอุปกรณ์ หมายเลขสิ่งอุปกรณ์ ชื่อบริษัทผู้ผลิต จำนวน น้ำหนัก และเลขที่สัญญา

3. <u>ข้อกำหนดอื่น ๆ</u>

3.1 เป็นของผลิตใหม่ ไม่เคยใช้งานมาก่อน อยู่ในสภาพเรียบร้อย สามารถใช้ราชการได้ทันที

3.2 มีกระดาษพันหุ้ม เพื่อป้องกันการชำรุดเสียหาย

3.3 ต้องระบุขนาดเส้นผ่านศูนย์กลางและความยาวของหลอดทองเหลืองให้เห็นชัดเจน

สำเนาถูกต้อง

ส.อ.หญิง (signature)

(นภาภรณ์ พันธ์อยู่)

ประจำแผนกฯ

/4. วิธีการตรวจสอบ...

พ.อ. (signature)

18 มิ.ย. 60

4. วิธีการตรวจสอบ

4.1 ตรวจสอบสภาพโดยทั่วไป และความเรียบร้อยสมบูรณ์ขององค์ประกอบต่าง ๆ

4.2 ตรวจสอบคุณลักษณะเฉพาะตามข้อ 1 ถึงข้อ 3 และทดลองใช้งาน

คณะกรรมการตรวจสอบคุณลักษณะเฉพาะ สป. สาย สพ. ของ สพ.ทบ.

พ.อ. ผอ.กอง สพ.ทบ./ประธานกรรมการ

(ภาณุ ป้านทอง)

พ.อ. ผอ.รง.ศอ.สพ.ทบ./กรรมการ

(วิฑูรย์ ทาเกตุ)

ร.อ. ประจำแผนก ศอ.สพ.ทบ./กรรมการ

(กฤษณพัฒน์ ตันประดิษฐ์)

ร.ต. ประจำแผนก ผ.2 รง.อว.กชส.ศอ.สพ.ทบ. ช่วยราชการ

(อัครเดช ศรีนวลชาติ) ผ.1 รง.อว.กชส.ศอ.สพ.ทบ./กรรมการผู้แทนหน่วยใช้

ร.ต. ประจำแผนก สพ.ทบ./กรรมการและเลขานุการ

(ทศพร ประเสริฐโสภา)

๔ มิ.ย.๖๐

คณะกรรมการตรวจสอบคุณลักษณะเฉพาะ สป. สาย สพ. ของ ทบ.

พล.ต. ผชก.ทบ./ประธานกรรมการ

(ไพ น้ำเจริญ)

พ.อ. รอง ผอ.กอง สพ.ทบ./กรรมการ

(กลยุทธ อรุณวงษ์)

พ.อ. อจ.หน.วิชา รร.กบ.ทบ./กรรมการ

(สิรพงษ์ วิลาลัย)

สำเนาถูกต้อง

ร.อ.หญิง

(นภาภรณ์ พันธ์อยู่)

ประจำแผนกฯ

คุณลักษณะเฉพาะสิ่งอุปกรณ์ถาวร สาย สพ.

หมายเลข คฉ. 9340 – O – 66 – P – 0395

ชื่อสิ่งอุปกรณ์ ด้ามกระบี่สำเร็จรูป

หน่วยนับ อัน

1. คุณลักษณะเฉพาะ

1.1 วัตถุประสงค์ในการใช้งาน

ใช้สำหรับงานผลิต งานซ่อม ที่เกี่ยวกับกระบี่ เพื่อใช้ประกอบในส่วนของด้ามจับเข้ากับตัวกระบี่

1.2 คุณลักษณะในทางเทคนิค

ทำด้วยพลาสติกพอลิเอทิลีนความหนาแน่นสูง (HIGH DENSITY POLYETHYLENE, HDPE) หรือวัสดุอื่นที่เทียบเท่า หรือดีกว่าที่มีความแข็งแรง

1.3 คุณลักษณะในการออกแบบ

เป็นสีขาว หรือขาวขุ่น (IVORY WHITE COLOR) และมีขนาดรูปร่างลักษณะ ตามผนวก ก

2. การบรรจุและหีบห่อ

2.1 ตามมาตรฐานของโรงงานผู้ผลิต แต่ทั้งนี้ต้องบรรจุหีบห่ออย่างแน่นหนา มั่นคงแข็งแรงสามารถป้องกันการชำรุดเสียหาย อันเนื่องมาจากการขนส่งได้อย่างปลอดภัย และต้องป้องกันการเกิดสนิมอันเนื่องมาจากสภาวะต่าง ๆ ในระหว่างการขนส่ง และระหว่างการเก็บรักษา เช่น ไอน้ำทะเล ความร้อน และความชื้นสัมพัทธ์ในอากาศ เป็นต้น

2.2 ด้านข้างของหีบห่อต้องระบุ ชื่อสิ่งอุปกรณ์ ชื่อบริษัทและประเทศผู้ผลิต เดือน ปี ที่ผลิต จำนวน น้ำหนัก และเลขที่สัญญา

3. ข้อกำหนดอื่น ๆ

3.1 เป็นของผลิตใหม่ ไม่เคยใช้งานมาก่อน อยู่ในสภาพเรียบร้อย สามารถใช้งานได้ตามที่ทางราชการกำหนด

3.2 เป็นพัสดุที่ผลิตภายในประเทศ

สำเนาถูกต้อง
ร.อ.หญิง
(นภาภรณ์ พันธ์อยู่)
ประจำแผนกฯ

4. วิธีการตรวจสอบ...

คณะกรรมการตรวจสอบคุณลักษณะเฉพาะสิ่งอุปกรณ์
สาย สพ. ของ สพ.ทบ.
พ.อ. .... ประธานกรรมการ
พ.อ. .... กรรมการ
พ.ท. .... กรรมการ
ร.ท. .... กรรมการผู้แทนหน่วยใช้
จ.ท. .... กรรมการและเลขานุการ

คณะกรรมการตรวจสอบคุณลักษณะเฉพาะสิ่งอุปกรณ์ถาวร
สาย สพ.
พ.อ. .... ประธานกรรมการ
พ.ท. .... กรรมการผู้แทนหน่วย/เหล่าสายวิทยาการ
ร.อ. .... กรรมการผู้แทนหน่วยใช้
ร.ท. .... กรรมการผู้แทนหน่วยใช้
[illegible] .... กรรมการและเลขานุการ

4. <u>วิธีการตรวจสอบ</u>

4.1 ตรวจสอบสภาพโดยทั่วไป และความเรียบร้อยสมบูรณ์ขององค์ประกอบต่าง ๆ

4.2 ตรวจสอบคุณลักษณะเฉพาะดังนี้

4.2.1 ข้อ 1.2 ตรวจสอบด้วยสายตาและหนังสือรับรองทางเทคนิคของผู้ผลิต หรือจากหน่วยงานหรือสถาบันที่มีหน้าที่ตามที่กฎหมายกำหนด

4.2.2 ข้อ 1.3 ตรวจสอบด้วยสายตาและตรวจสอบตาม ผนวก ก

4.2.3 ข้อ 2 - 3 ตรวจสอบด้วยสายตา

4.2.4 ทดลองใช้งาน

คณะกรรมการตรวจสอบคุณลักษณะเฉพาะ สป. สาย สพ. ของ สพ.ทบ.

พ.อ. ผอ.กอง สพ.ทบ./ประธานกรรมการ
(รัชพล ประดับวงศ์)

พ.อ. ประจำ สพ.ทบ./กรรมการ
(ยุทธภูมิ ภูสุข)

พ.ท. หน.ศอ.สพ.ทบ./กรรมการ
(กฤษณพัฒน์ ตันประดิษฐ์)

ร.ท. ประจำแผนก ผผค.กชส.ศอ.สพ.ทบ./ช่วยราชการ
(ภาณุเวท สุขนันท์) ผผว.รง.อว.กชส.ศอ.สพ.ทบ./กรรมการผู้แทนหน่วยใช้

พ.ท. อจ.รร.สพ.สพ.ทบ./กรรมการและเลขานุการ
(ยิ่งยศ สงวนพวก)

29 ธ.ค.65

คณะกรรมการตรวจสอบคุณลักษณะเฉพาะสิ่งอุปกรณ์ถาวร สาย สพ.

พ.อ. รอง ผบ.รร.สพ.สพ.ทบ./ประธานกรรมการ
(รณภพ วิเชียรวรรณ)

พ.ท. หน.ผธก/กพ.กรซท.ศซส.สพ.ทบ.
(สรยุทธ จุลชาต) /กรรมการผู้แทนหน่วย/เหล่าสายวิทยาการ

ร.อ. ประจำแผนก ผ.2 รง.อว.กชส.ศอ.สพ.ทบ.
(อัครเดช ศรีนวลชาติ) รักษาการแทน หน.ผ.1 รง.อว.กชส.ศอ.สพ.ทบ.
/กรรมการผู้แทนหน่วยใช้

ร.ท. ประจำแผนก ผผค.กชส.ศอ.สพ.ทบ.
(ภาณุเวท สุขนันท์) ช่วยราชการ ผผว.รง.อว.กชส.ศอ.สพ.ทบ.
/กรรมการผู้แทนหน่วยใช้

พ.อ. รอง ผอ.กอง สพ.ทบ./กรรมการและเลขานุการ
(ชลีกร ดวงประทีป)

29 ธ.ค.65

สำเนาถูกต้อง
ร.อ.หญิง
(นภาภรณ์ พันธ์อยู่)
ประจำแผนกฯ

ผนวก ก

ประกอบคุณลักษณะเฉพาะสิ่งอุปกรณ์ถาวร สาย สพ.

หมายเลข คฉ. 9340 – O – 66 – P – 0395

ชื่อสิ่งอุปกรณ์ ด้ามกระบี่สำเร็จรูป

หน่วยนับ อัน

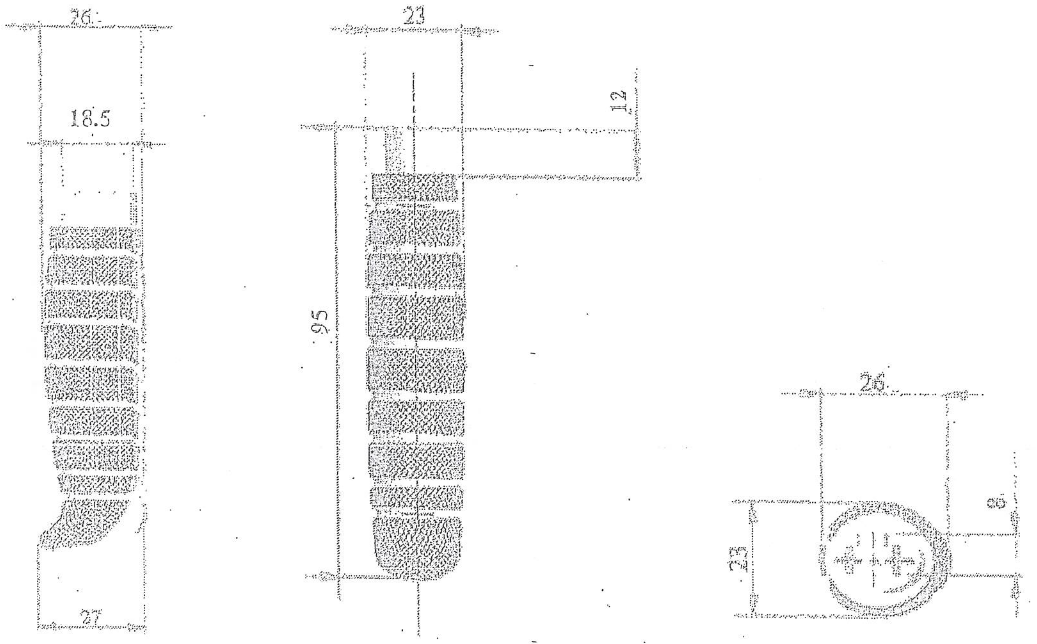

ค่าความเผื่อนอกเหนือจากกำหนด							
ขนาด 1-6	6-30	30-120	120-315	315-1000	1000-2000	2000-4000	>4000
ค่าเผื่อ ±0.1	±0.2	±0.3	±0.5	±0.8	±1.2	±2.0	±3.0

จำนวน	รายการ			หมายเลข	วัสดุ	ขนาด	หมายเหตุ
				แผนก.รร.ช่าง.กอง.สพ.ทบ.			
				ร.ต. [illegible] ผู้เขียน			
หมายเลข	เปลี่ยน.	วงศ์	ชื่อ	ร.ต. [illegible] ผู้ออก			
ชื่อ ด้ามกระบี่สำเร็จรูป				ห.ผ. ตรวจ			
แบบแผนที่ 54/62				ห.ก. รอง.[illegible]			
	หมวด			แผ่นที่ 1 ใน 1 แผ่น			
	มาตราส่วน			ตู้ที่ ชม.			

สำเนาถูกต้อง
ร.อ.หญิง
(นภาภรณ์ พันธ์อยู่)
ประจำแผนก๓

คณะกรรมการตรวจสอบคุณลักษณะเฉพาะสิ่งอุปกรณ์
สาย สพ. ของ สพ.ทบ.
พ.อ. .... ประธานกรรมการ
พ.อ. .... กรรมการ
พ.ท. .... กรรมการ
ร.ท. .... กรรมการผู้แทนหน่วยใช้
พ.ท. .... กรรมการและเลขานุการ

คณะกรรมการตรวจสอบคุณลักษณะเฉพาะสิ่งอุปกรณ์ถาวร
สาย สพ.
พ.อ. .... ประธานกรรมการ
พ.ท. .... กรรมการผู้แทนหน่วย/เหล่าสายวิทยาการ
ร.อ. .... กรรมการผู้แทนหน่วยใช้
ร.ท. .... กรรมการผู้แทนหน่วยใช้
พ.อ. .... กรรมการและเลขานุการ

คณะกรรมการตรวจสอบคุณลักษณะเฉพาะ สป. สาย สพ. ของ สพ.ทบ.

พ.อ. ผอ.กอง สพ.ทบ./ประธานกรรมการ

(รัชพล ประดับวงศ์)

พ.อ. ประจำ สพ.ทบ./กรรมการ

(ยุทธภูมิ ภูสุข)

พ.ท. หน.ศอ.สพ.ทบ./กรรมการ

(กฤษณ์พัฒน์ ตันประดิษฐ์)

ร.ท. ประจำแผนก ผผค.กชส.ศอ.สพ.ทบ./ช่วยราชการ

(ภาณุเวท สุขนันท์) ผผว.รง.อว.กชส.ศอ.สพ.ทบ./กรรมการผู้แทนหน่วยใช้

พ.ท. อจ.รร.สพ.สพ.ทบ./กรรมการและเลขานุการ

(ยิ่งยศ สงวนพวก)

๑๗ ธ.ค.65

คณะกรรมการตรวจสอบคุณลักษณะเฉพาะสิ่งอุปกรณ์ถาวร สาย สพ.

พ.อ. รอง ผบ.รร.สพ.สพ.ทบ./ประธานกรรมการ

(รณภพ วิเชียรวรรณ)

พ.ท. หน.ผธก/กพ.กรซท.ศซส.สพ.ทบ.

(สรยุทธ จุลชาต) /กรรมการผู้แทนหน่วย/เหล่าสายวิทยาการ

ร.อ. ประจำแผนก ผ.2 รง.อว.กชส.ศอ.สพ.ทบ.

(อัครเดช ศรีนวลชาติ) รักษาการแทน หน.ผ.1 รง.อว.กชส.ศอ.สพ.ทบ.

/กรรมการผู้แทนหน่วยใช้

ร.ท. ประจำแผนก ผผค.กชส.ศอ.สพ.ทบ.

(ภาณุเวท สุขนันท์) ช่วยราชการ ผผว.รง.อว.กชส.ศอ.สพ.ทบ.

/กรรมการผู้แทนหน่วยใช้

พ.อ. รอง ผอ.กอง สพ.ทบ./กรรมการและเลขานุการ

(ชลีกร ดวงประทีป)

๑๗ ธ.ค.65

สำเนาถูกต้อง

จ.อ.หญิง

(นภาภรณ์ พันธ์อยู่)

ประจำแผนกฯ

คุณลักษณะเฉพาะสิ่งอุปกรณ์ถาวร สาย สพ.

หมายเลข คฉ. 3130 - O - 65 - P - 0425

ชื่อสิ่งอุปกรณ์ ตลับลูกปืนเม็ดกลม (Ball Bearing) เบอร์ 626-2RSI

หน่วยนับ ตลับ

1. คุณลักษณะเฉพาะ

1.1 วัตถุประสงค์ในการใช้งาน

ใช้รองรับการหมุนของเพลาของเครื่องเลื่อยสายพานและเครื่องจักรอื่นๆ ภายในโรงงาน

1.2 คุณลักษณะในทางเทคนิค

1.2.1 โครงของตลับลูกปืนทำจากเหล็ก หรือเทียบเท่า หรือดีกว่า

1.2.2 โครงของเม็ดลูกปืนและเม็ดลูกปืนทำจากเหล็กกล้าไร้สนิม หรือเทียบเท่า หรือดีกว่า

1.2.3 มีอัตราโหลดคงที่พื้นฐาน ไม่น้อยกว่า 0.585 กิโลนิวตัน (kN)

1.2.4 มีอัตราโหลดไดนามิค ไม่น้อยกว่า 1.53 กิโลนิวตัน (kN)

1.2.5 ความเร็วรอบสูงสุด ไม่มากกว่า 24,000 รอบต่อนาที

1.3 คุณลักษณะในการออกแบบ

ตลับลูกปืนเม็ดกลม (Ball Bearing) เบอร์ 626-2RSI มีรายละเอียดรูปร่าง ขนาด และมิติตามผนวก ก

2. การบรรจุและหีบห่อ

2.1 ตามมาตรฐานของโรงงานผู้ผลิต แต่ทั้งนี้ต้องบรรจุหีบห่ออย่างแน่นหนา มั่นคงแข็งแรงสามารถป้องกันการชำรุดเสียหาย อันเนื่องมาจากการขนส่งได้อย่างปลอดภัย และต้องป้องกันการเกิดสนิมอันเนื่องมาจากสภาวะต่างๆ ในระหว่างการขนส่ง และระหว่างการเก็บรักษา เช่น ไอน้ำทะเล ความร้อน และความชื้นสัมพัทธ์ในอากาศ เป็นต้น

2.2 ด้านข้างของหีบห่อต้องระบุ ชื่อสิ่งอุปกรณ์ ชื่อบริษัทและประเทศผู้ผลิต เดือน ปี ที่ผลิต จำนวน น้ำหนัก และเลขที่สัญญา

3. ข้อกำหนดอื่น ๆ

เป็นของผลิตใหม่ ไม่เคยใช้งานมาก่อน อยู่ในสภาพเรียบร้อย สามารถใช้ราชการได้ทันที

/4. วิธีการตรวจสอบ...

พ.อ. ....ประธานกรรมการ

พ.อ. ....กรรมการและเลขานุการ

พ.ท. ....กรรมการผู้แทนหน่วยใช้

ร.อ. ....กรรมการผู้แทนหน่วยและเหล่าสายวิทยาการ

ร.อ. ....กรรมการผู้แทนหน่วยใช้

31 มี.ค. 65

พ.อ.

สำเนาถูกต้อง

ร.อ.หญิง

(นภาภรณ์ พันธ์...)

ประจำแผนก...

4. <u>วิธีการตรวจสอบ</u>

4.1 ตรวจสอบสภาพโดยทั่วไป และความเรียบร้อยสมบูรณ์ขององค์ประกอบต่างๆ

4.2 ตรวจสอบคุณลักษณะเฉพาะดังนี้

4.2.1 ข้อ 1.2 ตรวจสอบด้วยสายตาและหนังสือรับรองทางเทคนิคของผู้ประกอบการหรือผู้ผลิต

4.2.2 ข้อ 1.3 ตรวจสอบตามผนวก ก

4.2.3 ข้อ 2 - 3 ตรวจสอบด้วยสายตา

4.2.4 ทดลองใช้งาน ตามข้อ 1.1

คณะกรรมการตรวจสอบคุณลักษณะเฉพาะสิ่งอุปกรณ์ สาย สพ. ของ สพ.ทบ.

พ.อ. (ลงชื่อ) นปก.ประจำ สพ.ทบ./ประธานกรรมการ
(พงศ์พัฒน์ เจริญพิบูลย์)

พ.อ. (ลงชื่อ) ประจำ บก.มทบ.18/กรรมการ
(นิติพัฒน์ รอดวงษ์)

พ.อ. (ลงชื่อ) ผอ.รง.กล.กชส.ศอ.สพ.ทบ./กรรมการ
(อัครวัฒน์ เจริญเมธาวัฒน์)

พ.ต. (ลงชื่อ) ประจำแผนก ศอ.สพ.ทบ./กรรมการ
(กฤษณพัฒน์ ตันประดิษฐ์)

ร.อ. (ลงชื่อ) ประจำแผนก ผ.2 รง.อว.กชส.ศอ.สพ.ทบ.
(อัครเดช ศรีนวลชาติ) รักษาราชการแทน หน.ผ.1 รง.อว.กชส.ศอ.สพ.ทบ./กรรมการผู้แทนหน่วยใช้

ร.อ.หญิง (ลงชื่อ) ประจำแผนก สพ.ทบ./กรรมการและเลขานุการ
(ชวัลรัตน์ สุวรรณธาดา)

31 มี.ค. 65

คณะกรรมการตรวจสอบคุณลักษณะเฉพาะสิ่งอุปกรณ์ถาวร สาย สพ.

พ.อ. (ลงชื่อ) รอง ผบ.รร.สพ.สพ.ทบ./ประธานกรรมการ
(รณภพ วิเชียรวรรณ)

พ.อ. (ลงชื่อ) รอง ผอ.กอง สพ.ทบ./กรรมการและเลขานุการ
(รัฐพงศ์ รอบคอบ)

พ.ท. (ลงชื่อ) หน.ผสน.รง.อว.กชส.ศอ.สพ.ทบ. รักษาราชการแทน
(วีรศักดิ์ นิลแก้ว) หน.ผ.3 รง.อว.กชส.ศอ.สพ.ทบ./กรรมการผู้แทนหน่วยใช้

ร.อ. (ลงชื่อ) ประจำแผนก ผวช.รง.ซยล.กรซท.ศซส.สพ.ทบ./
(นิพนธ์ ชุนถนอม) กรรมการผู้แทนหน่วยและเหล่าสายวิทยาการ

ร.อ. (ลงชื่อ) ประจำแผนก ผ.2 รง.อว.กชส.ศอ.สพ.ทบ.
(อัครเดช ศรีนวลชาติ) รักษาราชการแทน หน.ผ.1 รง.อว.กชส.ศอ.สพ.ทบ./กรรมการผู้แทนหน่วยใช้

31 มี.ค. 65

สำเนาถูกต้อง
ร.อ.หญิง (ลงชื่อ)
(นภาภรณ์ พันธ์อยู่)
ประจำแผนก

ผนวก ก

ประกอบคุณลักษณะเฉพาะสิ่งอุปกรณ์ถาวร สาย สพ.

หมายเลข คฉ. 3130 - O - 65 - P - 0425

ชื่อสิ่งอุปกรณ์ ตลับลูกปืนเม็ดกลม (Ball Bearing) เบอร์ 626-2RSI

หน่วยนับ ตลับ

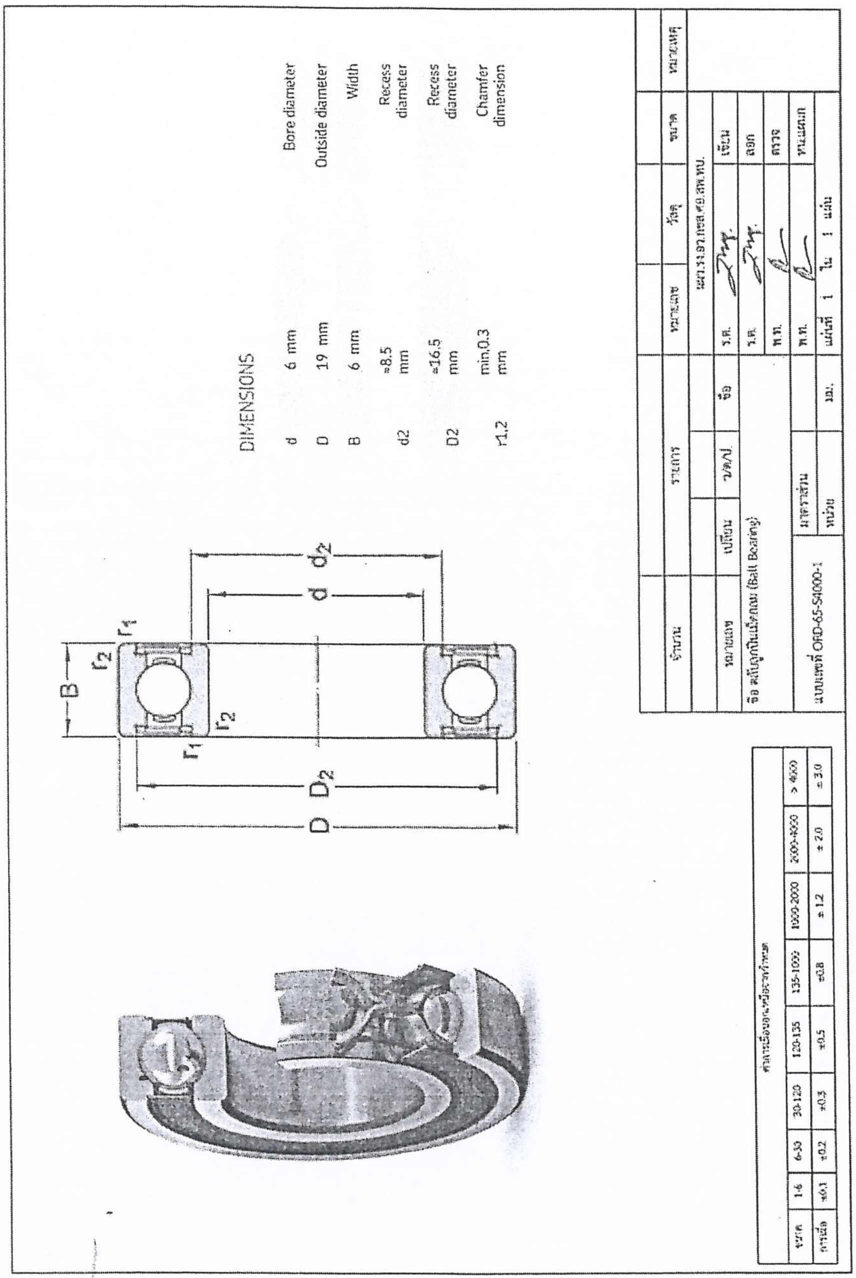

พ.อ. .... ประธานกรรมการ

พ.อ. .... กรรมการและเลขานุการ

พ.ท. .... กรรมการผู้แทนหน่วยใช้

ร.อ. .... กรรมการผู้แทนหน่วยและเหล่าสายวิทยาการ

ร.อ. .... กรรมการผู้แทนหน่วยใช้

31 มี.ค. 65

สำเนาถูกต้อง

ร.อ.หญิง

(นภาภรณ์ หน่อยยู)

ประจำแผนกฯ

พ.อ.

คณะกรรมการตรวจสอบคุณลักษณะเฉพาะสิ่งอุปกรณ์ สาย สพ. ของ สพ.ทบ.

พ.อ. นปก.ประจำ สพ.ทบ./ประธานกรรมการ
(พงศ์พัฒน์ เจริญพิบูลย์)

พ.อ. ประจำ บก.มทบ.18/กรรมการ
(นิติพัฒน์ รอดวงษ์)

พ.อ. ผอ.รง.กล.กชส.ศอ.สพ.ทบ./กรรมการ
(อัครวัฒน์ เจริญเมธาวัฒน์)

พ.ต. ประจำแผนก ศอ.สพ.ทบ./กรรมการ
(กฤษณพัฒน์ ต้นประดิษฐ์)

ร.อ. ประจำแผนก ผ.2 รง.อว.กชส.ศอ.สพ.ทบ.
(อัครเดช ศรีนวลชาติ) รักษาราชการแทน หน.ผ.1 รง.อว.กชส.ศอ.สพ.ทบ./กรรมการผู้แทนหน่วยใช้

ร.อ.หญิง ประจำแผนก สพ.ทบ./กรรมการและเลขานุการ
(ชวัลรัตน์ สุวรรณธาดา)

31 มี.ค. 65

คณะกรรมการตรวจสอบคุณลักษณะเฉพาะสิ่งอุปกรณ์ถาวร สาย สพ.

พ.อ. รอง ผบ.รร.สพ.สพ.ทบ./ประธานกรรมการ
(รณภพ วิเชียรวรรณ)

พ.อ. รอง ผอ.กอง สพ.ทบ./กรรมการและเลขานุการ
(รัฐพงศ์ รอบคอบ)

พ.ท. หน.ผสน.รง.อว.กชส.ศอ.สพ.ทบ. รักษาราชการแทน หน.ผ.3 รง.อว.กชส.ศอ.สพ.ทบ./กรรมการผู้แทนหน่วยใช้
(วีรศักดิ์ นิลแก้ว)

ร.อ. ประจำแผนก ผวช.รง.ชยล.กรชท.ศชส.สพ.ทบ./กรรมการผู้แทนหน่วยและเหล่าสายวิทยาการ
(นิพนธ์ ชุนถนอม)

ร.อ. ประจำแผนก ผ.2 รง.อว.กชส.ศอ.สพ.ทบ.
(อัครเดช ศรีนวลชาติ) รักษาราชการแทน หน.ผ.1 รง.อว.กชส.ศอ.สพ.ทบ./กรรมการผู้แทนหน่วยใช้

31 มี.ค. 65

สำเนาถูกต้อง
ร.อ.หญิง
(นภาภรณ์ พันธ์อยู่)
ประจำแผนกฯ

คุณลักษณะเฉพาะสิ่งอุปกรณ์ถาวร สาย สพ.

หมายเลข คฉ. 9535 – O – 66 – P – 0338

ชื่อสิ่งอุปกรณ์ เงินแท่ง

หน่วยนับ บาท

1. **คุณลักษณะเฉพาะ**

1.1 **วัตถุประสงค์ในการใช้งาน**

ใช้สำหรับงานผลิตหรืองานซ่อมบำรุงสิ่งอุปกรณ์สายสรรพาวุธ เพื่อใช้สำหรับงานชุบผิว เช่น เพื่อใช้ในงานผลิต งานซ่อม และงานอื่น ๆ ที่เกี่ยวกับกระบี่ รวมทั้งงานอื่น ๆ ภายในโรงงาน

1.2 **คุณลักษณะในทางเทคนิค**

มีความบริสุทธิ์ ไม่น้อยกว่า 99.5 เปอร์เซ็นต์

1.3 **คุณลักษณะในการออกแบบ**

มีลักษณะเป็นแท่ง น้ำหนัก ไม่น้อยกว่า 15.2 กรัม

2. **การบรรจุและหีบห่อ**

2.1 ตามมาตรฐานของโรงงานผู้ผลิต แต่ทั้งนี้ต้องบรรจุหีบห่ออย่างแน่นหนา มั่นคงแข็งแรงสามารถป้องกันการชำรุดเสียหาย อันเนื่องมาจากการขนส่งได้อย่างปลอดภัย และต้องป้องกันการเกิดสนิมอันเนื่องมาจากสภาวะต่าง ๆ ในระหว่างการขนส่ง และระหว่างการเก็บรักษา เช่น ไอน้ำทะเล ความร้อน และความชื้นสัมพัทธ์ในอากาศ เป็นต้น

2.2 ด้านข้างของหีบห่อต้องระบุ ชื่อสิ่งอุปกรณ์ ชื่อบริษัทและประเทศผู้ผลิต เดือน ปี ที่ผลิต จำนวน น้ำหนัก และเลขที่สัญญา

3. **ข้อกำหนดอื่น ๆ**

3.1 เป็นของผลิตใหม่ ไม่เคยใช้งานมาก่อน อยู่ในสภาพเรียบร้อย สามารถใช้งานได้ตามที่ทางราชการกำหนด

3.2 เป็นพัสดุที่ผลิตภายในประเทศ

สำเนาถูกต้อง
ร.อ.หญิง
(นภาภัรณ์ พันธ์อยู่)
ประจำแผนกฯ

/4. วิธีการตรวจสอบ...

คณะกรรมการตรวจสอบคุณลักษณะเฉพาะสิ่งอุปกรณ์ สาย สพ. ของ สพ.ทบ.
พ.อ. .... ประธานกรรมการ
พ.อ. .... กรรมการ
พ.ท. .... กรรมการ
ร.ท. .... กรรมการผู้แทนหน่วยใช้
พ.ท. .... กรรมการและเลขานุการ

คณะกรรมการตรวจสอบคุณลักษณะเฉพาะสิ่งอุปกรณ์ถาวร สาย สพ.
พ.อ. .... ประธานกรรมการ
พ.ท. .... กรรมการผู้แทนหน่วย/เหล่าสายวิทยาการ
พ.ต. .... กรรมการผู้แทนหน่วยใช้
ร.ท. .... กรรมการผู้แทนหน่วยใช้
พ.อ. .... กรรมการและเลขานุการ
29 ธ.ค. 65

4. <u>วิธีการตรวจสอบ</u>

4.1 ตรวจสอบสภาพโดยทั่วไป และความเรียบร้อยครบถ้วนสมบูรณ์ขององค์ประกอบต่าง ๆ

4.2 ตรวจสอบคุณลักษณะเฉพาะ ดังนี้

4.2.1 ข้อ 1.2 ตรวจสอบด้วยสายตาและหนังสือรับรองทางเทคนิคของผู้ผลิต หรือจากหน่วยงาน หรือสถาบันที่มีหน้าที่ตามที่กฎหมายกำหนด

4.2.2 ข้อ 1.3 ตรวจสอบด้วยสายตาและชั่งน้ำหนัก

4.2.3 ข้อ 2 - 3 ตรวจสอบด้วยสายตา

4.2.4 ทดลองใช้งาน

คณะกรรมการตรวจสอบคุณลักษณะเฉพาะสิ่งอุปกรณ์ สาย สพ. ของ สพ.ทบ.

พ.อ. (รัชพล ประดับวงศ์) ผอ.กอง สพ.ทบ./ประธานกรรมการ

พ.อ. (ยุทธภูมิ ภูสุข) ประจำ สพ.ทบ./กรรมการ

พ.ท. (กฤษณพัฒน์ ตันประดิษฐ์) หน.ศอ.สพ.ทบ./กรรมการ

ร.ท. (ภาณุเวท สุขนันท์) ประจำแผนก ผผค.กชส.ศอ.สพ.ทบ.
ปฏิบัติหน้าที่ หน.ผ.1 รง.อว.กชส.ศอ.สพ.ทบ.
กรรมการผู้แทนหน่วยใช้

พ.ท. (ยิ่งยศ สงวนพวก) อจ.รร.สพ.สพ.ทบ./กรรมการและเลขานุการ

29 ธ.ค. 65

คณะกรรมการตรวจสอบคุณลักษณะเฉพาะสิ่งอุปกรณ์ถาวร สาย สพ.

พ.อ. (รณภพ วิเชียรวรรณ) รอง ผบ.รร.สพ.สพ.ทบ./ประธานกรรมการ

พ.ท. (สรยุทธ จุลชาต) หน.ผธก./กพ.กรซท.ศซส.สพ.ทบ./
กรรมการผู้แทนหน่วย/เหล่าสายวิทยาการ

พ.ต. (กฤษณะ แก้วผลึก) ประจำแผนก ผผว.รง.อว.กชส.ศอ.สพ.ทบ.
ปฏิบัติหน้าที่ หน.ผสน.รง.อว.กชส.ศอ.สพ.ทบ./
กรรมการผู้แทนหน่วยใช้

ร.ท. (ภาณุเวท สุขนันท์) ประจำแผนก ผผค.กชส.ศอ.สพ.ทบ.
ปฏิบัติหน้าที่ หน.ผ.1 รง.อว.กชส.ศอ.สพ.ทบ.
กรรมการผู้แทนหน่วยใช้

พ.อ. (รัฐพงศ์ รอบคอบ) ผอ.กอง สพ.ทบ./กรรมการและเลขานุการ

29 ธ.ค. 65

สำเนาถูกต้อง
ร.อ.หญิง
(นภาภรณ์ พันธ์อยู่)
ประจำแผนกฯ

คุณลักษณะเฉพาะสิ่งอุปกรณ์ถาวร สาย สพ.

หมายเลข คฉ. 5305 - O - 66 - P - 0392

ชื่อสิ่งอุปกรณ์ สกรูหัวผ่าเกลียวตลอด ขนาดเส้นผ่านศูนย์กลาง 1/8 นิ้ว

หน่วยนับ กล่อง

1. คุณลักษณะเฉพาะ

1.1 วัตถุประสงค์ในการใช้งาน

ใช้สำหรับงานผลิตหรืองานซ่อมบำรุงสิ่งอุปกรณ์สายสรรพาวุธ เช่น ใช้สำหรับงานผลิต งานซ่อม ที่เกี่ยวกับกระบี่ เพื่อยึดแผ่นตราอาร์มประกอบเข้ากับโกร่งกระบี่ รวมทั้งงานอื่น ๆ ภายในโรงงาน

1.2 คุณลักษณะในทางเทคนิค

1.2.1 เป็นสกรูหัวผ่าเกลียวตลอด ขนาด 40 เกลียวต่อนิ้ว

1.2.2 ทำจากเหล็กกล้าอ่อน (MILD STEEL) หรือวัสดุอื่นที่เทียบเท่า หรือดีกว่า ชุบสังกะสี เพื่อป้องกันสนิม

1.3 คุณลักษณะในการออกแบบ

1.3.1 ขนาดเส้นผ่านศูนย์กลาง (ระหว่างสันเกลียวด้านบนและด่านล่าง) 1/8 นิ้ว

1.3.2 ความยาวเกลียวสกรู 1/4 นิ้ว หรือ 1/2 นิ้ว

2. การบรรจุและหีบห่อ

2.1 ขนาดบรรจุ 1 กล่อง 144 ตัว หรือขนาดบรรจุและชนิดบรรจุภัณฑ์ตามมาตรฐานผู้ผลิต

2.2 ทำการบรรจุหีบห่ออย่างแน่นหนา มั่นคง แข็งแรงสามารถป้องกันการชำรุดเสียหาย อันเนื่องมาจากการขนส่งได้อย่างปลอดภัย และต้องป้องกันการเกิดสนิมอันเนื่องมาจากสภาวะต่างๆ ในระหว่างการขนส่ง และระหว่างการเก็บรักษา เช่น ไอน้ำทะเล ความร้อน และความชื้นสัมพัทธ์ในอากาศ เป็นต้น

2.3 ด้านข้างของหีบห่อต้องระบุ ชื่อสิ่งอุปกรณ์ ชื่อบริษัทและประเทศผู้ผลิต เดือน ปี ที่ผลิต จำนวน น้ำหนัก และเลขที่สัญญา

3. ข้อกำหนดอื่น ๆ

3.1 เป็นของผลิตใหม่ ไม่เคยใช้งานมาก่อน อยู่ในสภาพเรียบร้อย สามารถใช้งานได้ตามที่ทางราชการกำหนด

3.2 ขนาดและรูปร่างของสกรูหัวผ่าเกลียวตลอด ขนาดเส้นผ่านศูนย์กลาง 1/8 นิ้ว ตามความต้องการจัดหาในคราวนั้น

3.3 เป็นพัสดุที่ผลิตภายในประเทศ

สำเนาถูกต้อง
ร.อ.หญิง
(นภาภรณ์ พนธอยู่)
ประจำแผนกฯ

/4. วิธีการตรวจสอบ...

คณะกรรมการตรวจสอบคุณลักษณะเฉพาะสิ่งอุปกรณ์
สาย สพ. ของ สพ.ทบ.
พ.อ. .... ประธานกรรมการ
พ.อ. .... กรรมการ
พ.ท. .... กรรมการ
ร.ท. .... กรรมการผู้แทนหน่วยใช้
พ.ท. .... กรรมการและเลขานุการ
29 ธ.ค. 65

คณะกรรมการตรวจสอบคุณลักษณะเฉพาะสิ่งอุปกรณ์ถาวร
สาย สพ.
พ.อ. .... ประธานกรรมการ
พ.ท. .... กรรมการผู้แทนหน่วย/เหล่าสายวิทยาการ
ร.อ. .... กรรมการผู้แทนหน่วยใช้
ร.ท. .... กรรมการผู้แทนหน่วยใช้
พ.อ. .... กรรมการและเลขานุการ
29 ธ.ค. 65

4. วิธีการตรวจสอบ

4.1 ตรวจสอบสภาพโดยทั่วไป และความเรียบร้อยครบถ้วนสมบูรณ์ขององค์ประกอบต่าง ๆ

4.2 ตรวจสอบคุณลักษณะเฉพาะดังนี้

4.2.1 ข้อ 1.2 ตรวจสอบด้วยสายตาและหนังสือรับรองทางเทคนิคของผู้ผลิต หรือจากหน่วยงานหรือสถาบันที่มีหน้าที่ตามที่กฎหมายกำหนด

4.2.2 ข้อ 1.3 และ 3.2 ตรวจสอบด้วยสายตาและวัดขนาด

4.2.3 ข้อ 2 และ 3 (เว้น ข้อ 3.2) ตรวจสอบด้วยสายตา

4.2.4 ทดลองใช้งาน

คณะกรรมการตรวจสอบคุณลักษณะเฉพาะ สป. สาย สพ. ของ สพ.ทบ.

พ.อ. (ลงชื่อ) ผอ.กอง สพ.ทบ./ประธานกรรมการ
(รัชพล ประดับวงศ์)

พ.อ. (ลงชื่อ) ประจำ สพ.ทบ./กรรมการ
(ยุทธภูมิ ภูสุข)

พ.ท. (ลงชื่อ) หน.ศอ.สพ.ทบ./กรรมการ
(กฤษณพัฒน์ ตันประดิษฐ์)

ร.ท. (ลงชื่อ) ประจำแผนก ผผค.กชส.ศอ.สพ.ทบ./ช่วยราชการ
(ภาณุเวท สุขนันท์) ผผว.รง.อว.กชส.ศอ.สพ.ทบ./กรรมการผู้แทนหน่วยใช้

พ.ท. (ลงชื่อ) อจ.รร.สพ.สพ.ทบ./กรรมการและเลขานุการ
(ยิ่งยศ สงวนพวก)

29 ธ.ค.65

คณะกรรมการตรวจสอบคุณลักษณะเฉพาะสิ่งอุปกรณ์ถาวร สาย สพ.

พ.อ. (ลงชื่อ) รอง ผบ.รร.สพ.สพ.ทบ./ประธานกรรมการ
(รณภพ วิเชียรวรรณ)

พ.ท. (ลงชื่อ) หน.ผธก/กพ.กรซท.ศชส.สพ.ทบ.
(สุรยุทธ จุลชาต) /กรรมการผู้แทนหน่วย/เหล่าสายวิทยาการ

ร.อ. (ลงชื่อ) ประจำแผนก ผ.2 รง.อว.กชส.ศอ.สพ.ทบ.
(อัครเดช ศรีนวลชาติ) รักษาการแทน หน.ผ.1 รง.อว.กชส.ศอ.สพ.ทบ.
/กรรมการผู้แทนหน่วยใช้

ร.ท. (ลงชื่อ) ประจำแผนก ผผค.กชส.ศอ.สพ.ทบ.
(ภาณุเวท สุขนันท์) ช่วยราชการ ผผว.รง.อว.กชส.ศอ.สพ.ทบ.
/กรรมการผู้แทนหน่วยใช้

พ.อ. (ลงชื่อ) รอง ผอ.กอง สพ.ทบ./กรรมการและเลขานุการ
(ชลีกร ดวงประทีป)

29 ธ.ค.65

สำเนาถูกต้อง
ร.อ.หญิง (ลงชื่อ)
(นภาภรณ์ พันธอยู่)
ประจำแผนกฯ

คุณลักษณะเฉพาะสิ่งอุปกรณ์ถาวร สาย สพ.

หมายเลข คฉ. 5305 - O - 66 - P - 0336

ชื่อสิ่งอุปกรณ์ สกรูหัวผ่าเกลียวตลอด ขนาดเส้นผ่านศูนย์กลาง 3/16 นิ้ว

หน่วยนับ กล่อง

1. **คุณลักษณะเฉพาะ**

1.1 วัตถุประสงค์ในการใช้งาน

ใช้สำหรับงานผลิตหรืองานซ่อมบำรุงสิ่งอุปกรณ์สายสรรพาวุธ เช่น ใช้สำหรับงานผลิต งานซ่อมที่เกี่ยวกับกระบี่ และดาบทหารม้า รวมทั้งงานอื่น ๆ ภายในโรงงาน

1.2 คุณลักษณะในทางเทคนิค

1.2.1 เป็นสกรูหัวผ่าเกลียวตลอด ขนาด 24 เกลียวต่อนิ้ว

1.2.2 ทำจากเหล็กกล้าอ่อน (MILD STEEL) หรือวัสดุอื่นที่เทียบเท่า หรือดีกว่า ชุบสังกะสี เพื่อป้องกันสนิม

1.3 คุณลักษณะในการออกแบบ

1.3.1 ขนาดเส้นผ่านศูนย์กลาง (ระหว่างสันเกลียวด้านบนและด้านล่าง) 3/16 นิ้ว

1.3.2 ความยาวเกลียวสกรู 1 นิ้ว หรือ 1 1/2 นิ้ว

2. **การบรรจุและหีบห่อ**

2.1 ขนาดบรรจุ 1 กล่อง มีจำนวน 144 ตัว หรือขนาดบรรจุและชนิดบรรจุภัณฑ์ตามมาตรฐานผู้ผลิต

2.2 ต้องทำการบรรจุหีบห่ออย่างแน่นหนา มั่นคงแข็งแรงสามารถป้องกันการชำรุดเสียหาย อันเนื่องมาจากการขนส่งได้อย่างปลอดภัย และต้องป้องกันการเกิดสนิมอันเนื่องมาจากสภาวะต่าง ๆ ในระหว่างการขนส่ง และระหว่างการเก็บรักษา เช่น ไอน้ำทะเล ความร้อน และความชื้นสัมพัทธ์ในอากาศ เป็นต้น

2.3 ด้านข้างของหีบห่อต้องระบุ ชื่อสิ่งอุปกรณ์ ชื่อบริษัทและประเทศผู้ผลิต เดือน ปี ที่ผลิต จำนวน น้ำหนัก และเลขที่สัญญา

3. **ข้อกำหนดอื่น ๆ**

3.1 เป็นของผลิตใหม่ ไม่เคยใช้งานมาก่อน อยู่ในสภาพเรียบร้อย สามารถใช้งานได้ตามที่ทางราชการกำหนด

3.2 ขนาดและรูปร่างของสกรูหัวผ่าเกลียวตลอด ขนาดเส้นผ่านศูนย์กลาง 3/16 นิ้ว ตามความต้องการจัดหาในคราวนั้น

3.3 เป็นพัสดุที่ผลิตภายในประเทศ

สำเนาถูกต้อง
ร.อ.หญิง
(นภาภรณ์ พันธ์อยู่)
ประจำแผนกฯ

/4. วิธีการตรวจสอบ...

คณะกรรมการตรวจสอบคุณลักษณะเฉพาะสิ่งอุปกรณ์สาย สพ. ของ สพ.ทบ.

พ.อ. .... ประธานกรรมการ

พ.อ. .... กรรมการ

พ.ท. .... กรรมการ

ร.ท. .... กรรมการผู้แทนหน่วยใช้

คณะกรรมการตรวจสอบคุณลักษณะเฉพาะสิ่งอุปกรณ์ถาวร สาย สพ.

พ.อ. .... ประธานกรรมการ

พ.ท. .... กรรมการผู้แทนหน่วย/เหล่าสายวิทยาการ

พ.ต. .... กรรมการผู้แทนหน่วยใช้

ร.ท. .... กรรมการผู้แทนหน่วยใช้

พ.อ. .... กรรมการและเลขานุการ

4. <u>วิธีการตรวจสอบ</u>

4.1 ตรวจสอบสภาพโดยทั่วไป และความเรียบร้อยครบถ้วนสมบูรณ์ขององค์ประกอบต่างๆ

4.2 ตรวจสอบคุณลักษณะเฉพาะ ดังนี้

4.2.1 ข้อ 1.2 ตรวจสอบด้วยสายตาและหนังสือรับรองทางเทคนิคของผู้ผลิต หรือจากหน่วยงาน หรือสถาบันที่มีหน้าที่ตามที่กฎหมายกำหนด

4.2.2 ข้อ 1.3 และ ข้อ 3.2 ตรวจสอบด้วยสายตาและวัดขนาด

4.2.3 ข้อ 2 - 3 (เว้น ข้อ 3.2) ตรวจสอบด้วยสายตา

4.2.4 ทดลองใช้งาน

คณะกรรมการตรวจสอบคุณลักษณะเฉพาะสิ่งอุปกรณ์ สาย สพ. ของ สพ.ทบ.

พ.อ. (รัชพล ประดับวงศ์) ผอ.กอง สพ.ทบ./ประธานกรรมการ

พ.อ. (ยุทธภูมิ ภูสุข) ประจำ สพ.ทบ./กรรมการ

พ.ท. (กฤษณพัฒน์ ตันประดิษฐ์) หน.ศอ.สพ.ทบ./กรรมการ

ร.ท. (ภาณุเวท สุขนันท์) ประจำแผนก ผผค.กชส.ศอ.สพ.ทบ.
ปฏิบัติหน้าที่ หน.ผ.1 รง.อว.กชส.ศอ.สพ.ทบ.
กรรมการผู้แทนหน่วยใช้

พ.ท. (ยิ่งยศ สงวนพวก) อจ.รร.สพ.สพ.ทบ./กรรมการและเลขานุการ

29 ธ.ค. 65

คณะกรรมการตรวจสอบคุณลักษณะเฉพาะสิ่งอุปกรณ์ถาวร สาย สพ.

พ.อ. (รณภพ วิเชียรวรรณ) รอง ผบ.รร.สพ.สพ.ทบ./ประธานกรรมการ

พ.ท. (สรยุทธ จุลชาต) หน.ผธก./กพ.กรซท.ศซส.สพ.ทบ./
กรรมการผู้แทนหน่วย/เหล่าสายวิทยาการ

พ.ต. (กฤษณะ แก้วผลึก) ประจำแผนก ผผว.รง.อว.กชส.ศอ.สพ.ทบ.
ปฏิบัติหน้าที่ หน.ผสน.รง.อว.กชส.ศอ.สพ.ทบ./
กรรมการผู้แทนหน่วยใช้

ร.ท. (ภาณุเวท สุขนันท์) ประจำแผนก ผผค.กชส.ศอ.สพ.ทบ.
ปฏิบัติหน้าที่ หน.ผ.1 รง.อว.กชส.ศอ.สพ.ทบ.
กรรมการผู้แทนหน่วยใช้

พ.อ. (รัฐพงศ์ รอบคอบ) ผอ.กอง สพ.ทบ./กรรมการและเลขานุการ

29 ธ.ค. 65

สำเนาถูกต้อง
ร.อ.หญิง
(นภาภรณ์ พันธ์อยู่)
ประจำแผนกฯ

คุณลักษณะเฉพาะสิ่งอุปกรณ์ถาวร สาย สพ.

หมายเลข คฉ. 9340 – O – 66 – P – 0398

ชื่อสิ่งอุปกรณ์ นิกเกิลแผ่น

หน่วยนับ แผ่น , กิโลกรัม

1. <u>คุณลักษณะเฉพาะ</u>

1.1 **วัตถุประสงค์ในการใช้งาน**

ใช้สำหรับงานผลิตหรืองานซ่อมบำรุงสิ่งอุปกรณ์สายสรรพาวุธ เช่น งานผลิต งานซ่อม ที่เกี่ยวกับกระบี่และดาบทหารม้า เพื่อใช้ในขั้นตอนงานชุบชิ้นงาน รวมทั้งงานอื่น ๆ ภายในโรงงาน

1.2 **คุณลักษณะในทางเทคนิค**

นิกเกิลแผ่นมีส่วนผสม ดังนี้

1.2.1	นิกเกิล (Ni)	ไม่น้อยกว่า	99.5	เปอร์เซ็นต์
1.2.2	โคบอลต์ (Co)	ไม่มากกว่า	0.15	เปอร์เซ็นต์
1.2.3	ทองแดง (Cu)	ไม่มากกว่า	0.02	เปอร์เซ็นต์
1.2.4	เหล็ก (Fe)	ไม่มากกว่า	0.02	เปอร์เซ็นต์
1.2.5	ตะกั่ว (Pb)	ไม่มากกว่า	0.01	เปอร์เซ็นต์

1.3 **คุณลักษณะในการออกแบบ**

เป็นแผ่นเรียบสม่ำเสมอ มีขนาด 5.2 x 24 x 1/2 นิ้ว หรือ 5.2 x 24 x 3/8 นิ้ว

2. <u>การบรรจุและหีบห่อ</u>

2.1 ตามมาตรฐานของโรงงานผู้ผลิต แต่ทั้งนี้ต้องบรรจุหีบห่ออย่างแน่นหนา มั่นคงแข็งแรงสามารถป้องกันการชำรุดเสียหาย อันเนื่องมาจากการขนส่งได้อย่างปลอดภัย และต้องป้องกันการเกิดสนิมอันเนื่องมาจากสภาวะต่างๆ ในระหว่างการขนส่ง และระหว่างการเก็บรักษา เช่น ไอน้ำทะเล ความร้อน และความชื้นสัมพัทธ์ในอากาศ เป็นต้น

2.2 ด้านข้างของหีบห่อต้องระบุ ชื่อสิ่งอุปกรณ์ ชื่อบริษัทและประเทศผู้ผลิต เดือน ปี ที่ผลิต จำนวนน้ำหนัก และเลขที่สัญญา

3. <u>ข้อกำหนดอื่น ๆ</u>

3.1 เป็นของผลิตใหม่ ไม่เคยใช้งานมาก่อน อยู่ในสภาพเรียบร้อย สามารถใช้งานได้ตามที่ทางราชการกำหนด

3.2 ขนาดและรูปร่างของนิกเกิลแผ่น ตามความต้องการจัดหาในคราวนั้น

4. <u>วิธีการตรวจสอบ...</u>

คณะกรรมการตรวจสอบคุณลักษณะเฉพาะสิ่งอุปกรณ์
สาย สพ. ของ สพ.ทบ.
พ.อ. .... ประธานกรรมการ
พ.อ. .... กรรมการ
พ.ท. ....

คณะกรรมการตรวจสอบคุณลักษณะเฉพาะสิ่งอุปกรณ์ถาวร
สาย สพ.
พ.อ. .... ประธานกรรมการ
พ.ท. .... กรรมการผู้แทนหน่วย/เหล่าสายวิทยาการ
ร.อ. .... กรรมการผู้แทนหน่วยใช้

ส.อ.หญิง
(นภาภรณ์ พันธ์อยู่)
ประจำแผนก...

4. <u>วิธีการตรวจสอบ</u>

4.1 ตรวจสอบสภาพโดยทั่วไป และความเรียบร้อยสมบูรณ์ขององค์ประกอบต่าง ๆ

4.2 ตรวจสอบคุณลักษณะเฉพาะดังนี้

4.2.1 ข้อ 1.2 ตรวจสอบด้วยสายตาและหนังสือรับรองทางเทคนิคของผู้ผลิต หรือจากหน่วยงานหรือสถาบันที่มีหน้าที่ตามที่กฎหมายกำหนด

4.2.2 ข้อ 1.3 ตรวจสอบด้วยสายตาและวัดขนาด

4.2.3 ข้อ 2 - 3 ตรวจสอบด้วยสายตา

4.2.4 ทดลองใช้งาน

คณะกรรมการตรวจสอบคุณลักษณะเฉพาะ สป. สาย สพ. ของ สพ.ทบ.

พ.อ. (ลงชื่อ) ผอ.กอง สพ.ทบ./ประธานกรรมการ
(รัชพล ประดับวงศ์)

พ.อ. (ลงชื่อ) ประจำ สพ.ทบ./กรรมการ
(ยุทธภูมิ ภู่สุข)

พ.ท. (ลงชื่อ) หน.ศอ.สพ.ทบ./กรรมการ
(กฤษณ์พัฒน์ ตันประดิษฐ์)

ร.ท. (ลงชื่อ) ประจำแผนก ผผค.กชส.ศอ.สพ.ทบ./ช่วยราชการ
(ภาณุเวท สุขนันท์) ผผว.รง.อว.กชส.ศอ.สพ.ทบ./กรรมการผู้แทนหน่วยใช้

พ.ท. (ลงชื่อ) อจ.รร.สพ.สพ.ทบ./กรรมการและเลขานุการ
(ยิ่งยศ สงวนพวก)

29 ธ.ค.65

คณะกรรมการตรวจสอบคุณลักษณะเฉพาะสิ่งอุปกรณ์ถาวร สาย สพ.

พ.อ. (ลงชื่อ) รอง ผบ.รร.สพ.สพ.ทบ./ประธานกรรมการ
(รณภพ วิเชียรวรรณ)

พ.ท. (ลงชื่อ) หน.ผธก/กพ.กรซท.ศซส.สพ.ทบ.
(สรยุทธ จุลชาต) /กรรมการผู้แทนหน่วย/เหล่าสายวิทยาการ

ร.อ. (ลงชื่อ) ประจำแผนก ผ.2 รง.อว.กชส.ศอ.สพ.ทบ.
(อัครเดช ศรีนวลชาติ) รักษาการแทน หน.ผ.1 รง.อว.กชส.ศอ.สพ.ทบ.
/กรรมการผู้แทนหน่วยใช้

ร.ท. (ลงชื่อ) ประจำแผนก ผผค.กชส.ศอ.สพ.ทบ.
(ภาณุเวท สุขนันท์) ช่วยราชการ ผผว.รง.อว.กชส.ศอ.สพ.ทบ.
/กรรมการผู้แทนหน่วยใช้

พ.อ. (ลงชื่อ) รอง ผอ.กอง สพ.ทบ./กรรมการและเลขานุการ
(ชลีกร ดวงประทีป)

29 ธ.ค.65

สำเนาถูกต้อง
ร.อ.หญิง (ลงชื่อ)
(นภาภรณ์ พันธ์อยู่)
ประจำแผนกฯ

หมายเลขคุณลักษณะเฉพาะ 7920 – Q – 66 – P – 0085

ชื่อสิ่งอุปกรณ์ ลูกแปรงเสี้ยนตาล

หน่วยนับ อัน

1. <u>คุณลักษณะเฉพาะ</u>

1.1 วัตถุประสงค์ในการใช้งาน

- ใช้สำหรับขัดผิวโลหะ

1.2 คุณลักษณะในทางเทคนิค

1.2.1 ขนแปรงทำด้วยเส้นใยสังเคราะห์ และเส้นใยธรรมชาติ

1.2.2 แกนของลูกแปรงทำด้วยไม้

1.2.3 สามารถทนต่อแรงเหวี่ยงของเครื่องขัดโลหะที่มีความเร็วรอบ ไม่น้อยกว่า 4,000 รอบต่อนาที

1.3 คุณลักษณะในการออกแบบ

1.3.1 เป็นลูกแปรง ประกอบด้วยขนแปรงที่ติดอยู่รอบแกนไม้ ตรงกลางของแกนไม้มีรูสำหรับประกอบกับเครื่องขัดโลหะ โดยรูมีลักษณะเรียว ปากรูด้านหนึ่งมีขนาดเส้นผ่านศูนย์กลางกว้างกว่าอีกด้านหนึ่ง

1.3.2 ขนาดของลูกแปรง ดังนี้.-

1.3.2.1 เส้นผ่านศูนย์กลางของลูกแปรง (รวมขนแปรง) ไม่น้อยกว่า 8 นิ้ว

1.3.2.2 เส้นผ่านศูนย์กลางของแกน ไม่น้อยกว่า 4 นิ้ว

1.3.2.3 รูตรงกลางของแกน ด้านหนึ่งมีขนาดเส้นผ่านศูนย์กลาง ไม่น้อยกว่า ½ นิ้ว อีกด้านหนึ่งมีขนาดเส้นผ่านศูนย์กลาง ไม่น้อยกว่า 1 นิ้ว

1.3.2.4 หน้ากว้างของขนแปรงที่สัมผัสกับชิ้นงาน ไม่น้อยกว่า 3 นิ้ว

2. <u>การบรรจุและการหีบห่อ</u> ตามมาตรฐานท้องตลาด

3. <u>ข้อกำหนดอื่น ๆ</u>

3.1 เป็นของใหม่ ไม่เคยใช้งานมาก่อน และสามารถใช้งานได้

3.2 เป็นพัสดุที่ผลิตภายในประเทศไทย

3.3 การผลิต ประณีต เรียบร้อย

4. <u>วิธีการตรวจสอบ</u>

4.1 ขนาด โดยการวัด

4.2 ความประณีต เรียบร้อยในการผลิต โดยการตรวจพินิจ

สำเนาถูกต้อง
ร.อ.หญิง ...
(นภาภรณ์ พันธ์อยู่)
ประจำแผนกฯ

คณะกรรมการตรวจสอบคุณลักษณะเฉพาะ สป. สาย พธ. ของ พธ.ทบ.

พ.อ. ....ประธานกรรมการ

พ.ท. ....กรรมการ

พ.อ.หญิง ....กรรมการและเลขานุการ

ร.อ. ....กรรมการผู้แทนหน่วยใช้

ว่าที่ ร.ต. ....กรรมการผู้แทนหน่วยใช้

พ.อ. ...

/คณะกรรมการ...

ชื่อสิ่งอุปกรณ์ ลูกแปรงเสี้ยนตาล

คณะกรรมการตรวจสอบคุณลักษณะเฉพาะ สป. สาย พธ. ของ พธ.ทบ.

พ.อ. ผอ.กวก.พธ.ทบ./ประธานกรรมการ
(ณัฐจักษ์ สงวนศักดิ์)

พ.ท. หน.แผนกความต้องการ กกบ.พธ.ทบ. และปฏิบัติหน้าที่
(สิทธิพันธ์ นามเสน) หน.แผนกควบคุม กกบ.พธ.ทบ./กรรมการ

พ.อ.หญิง หน.วิจัยและพัฒนา กวก.พธ.ทบ./กรรมการและเลขานุการ
(รจนา กล่อมใจเย็น)

ร.อ. ประจำแผนก ผ.2 รง.อว.กชส.ศอ.สพ.ทบ. รักษาราชการแทน
(อัครเดช ศรีนวลชาติ) หน.ผ.1 รง.อว.กชส.ศอ.สพ.ทบ./กรรมการผู้แทนหน่วยใช้

ว่าที่ ร.ท. ประจำแผนก ผผค.กชส.ศอ.สพ.ทบ. ช่วยราชการ
(ภาณุเวท สุขนันท์) ผผว.รง.อว.กชส.ศอ.สพ.ทบ./กรรมการผู้แทนหน่วยใช้

22 มิ.ย. 2565

คณะกรรมการตรวจสอบคุณลักษณะเฉพาะ สป. ถาวร สาย พธ.ทบ.

พ.อ. รอง เสธ.พธ.ทบ./ประธานกรรมการ
(พิสิษฐ์ ผาสุข)

พ.อ. ผอ.กกบ.พธ.ทบ./กรรมการ
(อรรถวุฒิ บัตรเจริญ)

พ.ท. หน.พธ.ทบ./กรรมการ
(ศิริวัฒน์ ไชยกุล)

ร.อ. ประจำแผนก ผ.2 รง.อว.กชส.ศอ.สพ.ทบ. รักษาราชการแทน
(อัครเดช ศรีนวลชาติ) หน.ผ.1 รง.อว.กชส.ศอ.สพ.ทบ./กรรมการผู้แทนหน่วยใช้

ว่าที่ ร.ท. ประจำแผนก ผผค.กชส.ศอ.สพ.ทบ. ช่วยราชการ
(ภาณุเวท สุขนันท์) ผผว.รง.อว.กชส.ศอ.สพ.ทบ./กรรมการผู้แทนหน่วยใช้

29 มิ.ย. 2565

สำเนาถูกต้อง
ร.อ.หญิง
(นภาภรณ์ พันธ์อยู่)
ประจำแผนกฯ

สำเนาถูกต้อง
ร.อ.

คุณลักษณะเฉพาะสิ่งอุปกรณ์ถาวร ในอำนาจเจ้ากรมฝ่ายยุทธบริการ สาย พธ.

หมายเลขคุณลักษณะเฉพาะ 7930 – Q – 66 – S – 0031

ชื่อสิ่งอุปกรณ์ ผงขัดโลหะ

หน่วยนับ กิโลกรัม

1. คุณลักษณะเฉพาะ

1.1 วัตถุประสงค์ในการใช้งาน

- ใช้สำหรับขัดโลหะในงานผลิต งานซ่อม หรืองานอื่น ๆ ตามที่ทางราชการกำหนด

1.2 คุณลักษณะในทางเทคนิค

- มีส่วนผสมของอะลูมิเนียมออกไซด์ ซิลิกอนไดออกไซด์ ไทเทเนียมไดออกไซด์ ไอรอนออกไซด์ และอื่น ๆ

1.3 คุณลักษณะในการออกแบบ

- มีลักษณะเป็นผงทราย

2. การบรรจุและการหีบห่อ ตามมาตรฐานท้องตลาด

3. ข้อกำหนดอื่น ๆ

3.1 เป็นของใหม่ ไม่เคยใช้งานมาก่อน และสามารถใช้งานได้

3.2 การผลิต ประณีต เรียบร้อย

4. วิธีการตรวจสอบ ความประณีต เรียบร้อยในการผลิต โดยการตรวจพินิจ

คณะกรรมการตรวจสอบคุณลักษณะเฉพาะ สป. สาย พธ. ของ พธ.ทบ.

พ.อ. ผอ.กวก.พธ.ทบ./ประธานกรรมการ
(ณัฐจักษ์ สงวนศักดิ์)

พ.ท. หน.แผนกความต้องการ กกบ.พธ.ทบ. และปฏิบัติหน้าที่
(สิทธิพันธ์ นามเสน) หน.แผนกควบคุม กกบ.พธ.ทบ./กรรมการ

พ.อ.หญิง หน.วิจัยและพัฒนากวก.พธ.ทบ./กรรมการและเลขานุการ
(รจนา กล่อมใจเย็น)

ร.อ. ประจำแผนก ผ.2 รง.อว.กชส.ศอ.สพ.ทบ. รักษาราชการแทน
(อัครเดช ศรีนวลชาติ) หน.ผ.1 รง.อว.กชส.ศอ.สพ.ทบ./กรรมการผู้แทนหน่วยใช้

ว่าที่ ร.ท. ประจำแผนก ผผค.กชส.ศอ.สพ.ทบ. ช่วยราชการ
(ภาณุเวท สุขนันท์) ผผว.รง.อว.กชส.ศอ.สพ.ทบ./กรรมการผู้แทนหน่วยใช้

22 มิ.ย. 2565

/คณะกรรมการ...

สำเนาถูกต้อง
ร.อ.หญิง
(นภาภรณ์ พันธ์อยู่)
ประจำแผนกฯ

ชื่อสิ่งอุปกรณ์ ผงขัดโลหะ

คณะกรรมการตรวจสอบคุณลักษณะเฉพาะ สป. ถาวร สาย พธ.ทบ.

พ.อ. (ลงชื่อ) รอง เสธ.พธ.ทบ./ประธานกรรมการ
(พิสิษฐ์ ผาสุข)

พ.อ. (ลงชื่อ) ผอ.กกบ.พธ.ทบ./กรรมการ
(อรรถวุฒิ บัตรเจริญ)

พ.ท. (ลงชื่อ) หน.พธ.ทบ./กรรมการ
(ศิริวัฒน์ ไชยกูล)

ร.อ. (ลงชื่อ) ประจำแผนก ผ.2 รง.อว.กชส.ศอ.สพ.ทบ. รักษาราชการแทน
(อัครเดช ศรีนวลชาติ) หน.ผ.1 รง.อว.กชส.ศอ.สพ.ทบ./กรรมการผู้แทนหน่วยใช้

ว่าที่ ร.ท. (ลงชื่อ) ประจำแผนก ผผค.กชส.ศอ.สพ.ทบ. ช่วยราชการ
(ภาณุเวท สุขนันท์) ผผว.รง.อว.กชส.ศอ.สพ.ทบ./กรรมการผู้แทนหน่วยใช้

29 มิ.ย. 2565

สำเนาถูกต้อง
ร.อ.หญิง (ลงชื่อ)
(นภาภรณ์ พันธ์อยู่)
ประจำแผนกฯ

สำเนาถูกต้อง
ร.อ. (ลงชื่อ)
[illegible]

คุณลักษณะเฉพาะสิ่งอุปกรณ์ถาวร ในอำนาจเจ้ากรมฝ่ายยุทธบริการ สาย พธ.

หมายเลขคุณลักษณะเฉพาะ 7930 – Q – 66 – S – 0016

ชื่อสิ่งอุปกรณ์ ยาขัดเหล็กสเตนเลส

หน่วยนับ แท่ง

1. คุณลักษณะเฉพาะ

1.1 วัตถุประสงค์ในการใช้งาน

- ใช้สำหรับขัดเหล็กสเตนเลสในงานผลิต งานซ่อม และงานอื่น ๆ ตามที่ทางราชการกำหนด

1.2 คุณลักษณะในทางเทคนิค

1.2.1 มีส่วนผสมของอะลูมิเนียมออกไซด์ และขี้ผึ้ง

1.2.2 เนื้อยาขัดไม่หลุดร่วงออกจากแท่งได้ง่าย

1.3 คุณลักษณะเฉพาะในการออกแบบ

- มีลักษณะเป็นเนื้อยาขัดสีขาวอัดแน่นเป็นแท่ง

2. การบรรจุและการหีบห่อ ตามมาตรฐานท้องตลาด

3. ข้อกำหนดอื่น ๆ

3.1 เป็นของใหม่ ไม่เคยใช้งานมาก่อน และสามารถใช้งานได้

3.2 เป็นพัสดุที่ผลิตภายในประเทศไทย

3.3 การผลิต ประณีต เรียบร้อย

4. วิธีการตรวจสอบ ความประณีต เรียบร้อยในการผลิต โดยการตรวจพินิจ

คณะกรรมการตรวจสอบคุณลักษณะเฉพาะ สป. สาย พธ. ของ พธ.ทบ.

พ.อ. ผอ.กวก.พธ.ทบ./ประธานกรรมการ
(ณัฐจักษ์ สงวนศักดิ์)

พ.ท. หน.แผนกความต้องการ กกบ.พธ.ทบ. และปฏิบัติหน้าที่
(สิทธิพันธ์ นามเสน) หน.แผนกควบคุม กกบ.พธ.ทบ./กรรมการ

พ.อ.หญิง หน.วิจัยและพัฒนากวก.พธ.ทบ./กรรมการและเลขานุการ
(รจนา กล่อมใจเย็น)

ร.อ. ประจำแผนก ผ.2 รง.อว.กชส.ศอ.สพ.ทบ. รักษาราชการแทน
(อัครเดช ศรีนวลชาติ) หน.ผ.1 รง.อว.กชส.ศอ.สพ.ทบ./กรรมการผู้แทนหน่วยใช้

ว่าที่ ร.ท. ประจำแผนก ผผค.กชส.ศอ.สพ.ทบ. ช่วยราชการ
(ภาณุเวท สุขนันท์) ผผว.รง.อว.กชส.ศอ.สพ.ทบ./กรรมการผู้แทนหน่วยใช้

22 มี.ค. 2566

สำเนาถูกต้อง
ร.อ.หญิง
(นภาภรณ์ พันธ์อยู่)
ประจำแผนกฯ

/คณะกรรมการ...

ชื่อสิ่งอุปกรณ์ ยาชิดเหล็กสเตนเลส

คณะกรรมการตรวจสอบคุณลักษณะเฉพาะ สป. ถาวร สาย พธ.ทบ.

พ.อ. รอง เสธ.พธ.ทบ./ประธานกรรมการ

(พิสิษฐ์ ผาสุข)

พ.อ. ผอ.กกบ.พธ.ทบ./กรรมการ

(อรรถวุฒิ บัตรเจริญ)

พ.ท. หน.พธ.ทบ./กรรมการ

(ศิริวัฒน์ ไชยกุล)

ร.อ. ประจำแผนก ผ.2 รง.อว.กชส.ศอ.สพ.ทบ. รักษาราชการแทน

(อัครเดช ศรีนวลชาติ) หน.ผ.1 รง.อว.กชส.ศอ.สพ.ทบ./กรรมการผู้แทนหน่วยใช้

ว่าที่ ร.ท. ประจำแผนก ผผค.กชส.ศอ.สพ.ทบ. ช่วยราชการ

(ภาณุเวท สุขนันท์) ผผว.รง.อว.กชส.ศอ.สพ.ทบ./กรรมการผู้แทนหน่วยใช้

29 มิ.ย. 2565

สำเนาถูกต้อง

ร.อ.หญิง

(นภาภรณ์ พันธ์อยู่)

ประจำแผนกฯ

สำเนาถูกต้อง

ร.อ.

([illegible])

คุณลักษณะเฉพาะสิ่งอุปกรณ์ถาวร ในอำนาจเจ้ากรมฝ่ายยุทธบริการ สาย พธ.

หมายเลขคุณลักษณะเฉพาะ 7930 – Q – 66 – S – 0017

ชื่อสิ่งอุปกรณ์ ยาขัดมันโลหะผ่านการชุบนิกเกิล

หน่วยนับ แท่ง

1. <u>คุณลักษณะเฉพาะ</u>

1.1 วัตถุประสงค์ในการใช้งาน

- ใช้สำหรับขัดมันโลหะที่ผ่านการชุบนิกเกิล ในงานผลิต งานซ่อม และงานอื่น ๆ ตามที่ทางราชการกำหนด

1.2 คุณลักษณะในทางเทคนิค

1.2.1 มีส่วนผสมของอะลูมิเนียมออกไซด์ อะลูมิเนียมออกไซด์บริสุทธิ์ และขี้ผึ้ง

1.2.2 เนื้อยาขัดไม่หลุดร่วงออกจากแท่งได้ง่าย

1.3 คุณลักษณะเฉพาะในการออกแบบ

- มีลักษณะเป็นเนื้อยาขัดสีขาวอัดแน่นเป็นแท่ง สีขาว

2. <u>การบรรจุและการหีบห่อ</u> ตามมาตรฐานท้องตลาด

3. <u>ข้อกำหนดอื่น ๆ</u>

3.1 เป็นของใหม่ ไม่เคยใช้งานมาก่อน และสามารถใช้งานได้

3.2 เป็นพัสดุที่ผลิตภายในประเทศไทย

3.3 การผลิต ประณีต เรียบร้อย

4. <u>วิธีการตรวจสอบ</u> ความประณีต เรียบร้อยในการผลิต โดยการตรวจพินิจ

คณะกรรมการตรวจสอบคุณลักษณะเฉพาะ สป. สาย พธ. ของ พธ.ทบ.

พ.อ. ผอ.กวก.พธ.ทบ./ประธานกรรมการ
(ณัฐจักษ์ สงวนศักดิ์)

พ.ท. หน.แผนกความต้องการ กกบ.พธ.ทบ. และปฏิบัติหน้าที่
(สิทธิพันธ์ นามเสน) หน.แผนกควบคุม กกบ.พธ.ทบ./กรรมการ

พ.อ.หญิง หน.วิจัยและพัฒนากวก.พธ.ทบ./กรรมการและเลขานุการ
(รจนา กล่อมใจเย็น)

ร.อ. ประจำแผนก ผ.2 รง.อว.กชส.ศอ.สพ.ทบ. รักษาราชการแทน
(อัครเดช ศรีนวลชาติ) หน.ผ.1 รง.อว.กชส.ศอ.สพ.ทบ./กรรมการผู้แทนหน่วยใช้

ว่าที่ ร.ท. ประจำแผนก ผผค.กชส.ศอ.สพ.ทบ. ช่วยราชการ
(ภาณุเวท สุขนันท์) ผผว.รง.อว.กชส.ศอ.สพ.ทบ./กรรมการผู้แทนหน่วยใช้

27 มี.ค. 25.. สำเนาถูกต้อง
ร.อ.หญิง
(นภาภรณ์ พนธอยู่)
ประจำแผนกฯ

/คณะกรรมการ...

ชื่อสิ่งอุปกรณ์ ยาขัดมันโลหะผ่านการชุบนิกเกิล

คณะกรรมการตรวจสอบคุณลักษณะเฉพาะ สป. ถาวร สาย พธ.ทบ.

พ.อ. รอง เสธ.พธ.ทบ./ประธานกรรมการ
(พิสิษฐ์ ผาสุข)

พ.อ. ผอ.กกบ.พธ.ทบ./กรรมการ
(อรรถวุฒิ บัตรเจริญ)

พ.ท. หน.พธ.ทบ./กรรมการ
(ศิริวัฒน์ ไชยกุล)

ร.อ. ประจำแผนก ผ.2 รง.อว.กชส.ศอ.สพ.ทบ. รักษาราชการแทน
(อัครเดช ศรีนวลชาติ) หน.ผ.1 รง.อว.กชส.ศอ.สพ.ทบ./กรรมการผู้แทนหน่วยใช้

ว่าที่ ร.ท. ประจำแผนก ผผค.กชส.ศอ.สพ.ทบ. ช่วยราชการ
(ภาณุเวท สุขนันท์) ผผว.รง.อว.กชส.ศอ.สพ.ทบ./กรรมการผู้แทนหน่วยใช้

29 มิ.ย. 2565

สำเนาถูกต้อง
ร.อ.หญิง
(นภาภรณ์ พันธ์อยู่)
ประจำแผนกฯ

สำเนาถูกต้อง
ร.อ.
([illegible])

คุณลักษณะเฉพาะสิ่งอุปกรณ์ถาวร ในอำนาจเจ้ากรมฝ่ายยุทธบริการ สาย พธ.

หมายเลขคุณลักษณะเฉพาะ 7930 – Q – 66 – S – 0003

ชื่อสิ่งอุปกรณ์ ยาขัดเงาทองเหลือง ชนิดครีมขัดเงา

หน่วยนับ ตลับ

1. คุณลักษณะเฉพาะ

1.1 วัตถุประสงค์ในการใช้งาน

- ใช้สำหรับขัดเงาทองเหลืองเพื่อให้เกิดความมันวาว

1.2 คุณลักษณะในทางเทคนิค

- ทำจากซิลิโคนแว๊กซ์

1.3 คุณลักษณะในการออกแบบ

- มีลักษณะเป็นเนื้อครีม

2. การบรรจุและการหีบห่อ ตามมาตรฐานท้องตลาด

3. ข้อกำหนดอื่น ๆ

3.1 เป็นของใหม่ ไม่เคยใช้งานมาก่อน และสามารถใช้งานได้

3.2 การผลิต ประณีต เรียบร้อย

3.3 เป็นพัสดุที่ผลิตภายในประเทศไทย

4. วิธีการตรวจสอบ ความประณีต เรียบร้อยในการผลิต โดยการตรวจพินิจ

คณะกรรมการตรวจสอบคุณลักษณะเฉพาะ สป. สาย พธ. ของ พธ.ทบ.

พ.อ. ผอ.กวก.พธ.ทบ./ประธานกรรมการ

(ณัฐจักษ์ สงวนศักดิ์)

พ.ท. หน.แผนกความต้องการ กกบ.พธ.ทบ. และปฏิบัติหน้าที่

(สิทธิพันธ์ นามเสน) หน.แผนกควบคุม กกบ.พธ.ทบ./กรรมการ

พ.อ.หญิง หน.วิจัยและพัฒนากวก.พธ.ทบ./กรรมการและเลขานุการ

(รจนา กล่อมใจเย็น)

ร.อ. ประจำแผนก ผ.2 รง.อว.กชส.ศอ.สพ.ทบ. รักษาราชการแทน

(อัครเดช ศรีนวลชาติ) หน.ผ.1 รง.อว.กชส.ศอ.สพ.ทบ./กรรมการผู้แทนหน่วยใช้

ว่าที่ ร.ท. ประจำแผนก ผผค.กชส.ศอ.สพ.ทบ. ช่วยราชการ

(ภาณุเวท สุขนันท์) ผผว.รง.อว.กชส.ศอ.สพ.ทบ./กรรมการผู้แทนหน่วยใช้

22 มิ.ย. 2566

/คณะกรรมการ...

สำเนาถูกต้อง

ร.อ.หญิง

(นภาภรณ์ พันธ์อยู่)

ประจำแผนกฯ

ชื่อสิ่งอุปกรณ์ ยาขัดเงาทองเหลือง ชนิดครีมขัดเงา

คณะกรรมการตรวจสอบคุณลักษณะเฉพาะ สป. ถาวร สาย พธ.ทบ.

พ.อ. (ลงชื่อ) รอง เสธ.พธ.ทบ./ประธานกรรมการ
(พิสิษฐ์ ผาสุข)

พ.อ. (ลงชื่อ) ผอ.กกบ.พธ.ทบ./กรรมการ
(อรรถวุฒิ บัตรเจริญ)

พ.ท. (ลงชื่อ) หน.พธ.ทบ./กรรมการ
(ศิริวัฒน์ ไชยกุล)

ร.อ. (ลงชื่อ) ประจำแผนก ผ.2 รง.อว.กชส.ศอ.สพ.ทบ. รักษาราชการแทน
(อัครเดช ศรีนวลชาติ) หน.ผ.1 รง.อว.กชส.ศอ.สพ.ทบ./กรรมการผู้แทนหน่วยใช้

ว่าที่ ร.ท. (ลงชื่อ) ประจำแผนก ผผค.กชส.ศอ.สพ.ทบ. ช่วยราชการ
(ภาณุเวท สุขนันท์) ผผว.รง.อว.กชส.ศอ.สพ.ทบ./กรรมการผู้แทนหน่วยใช้

29 มิ.ย. 2565

สำเนาถูกต้อง
ร.อ.หญิง (ลงชื่อ)
(นภาภรณ์ พันธ์อยู่)
ประจำแผนกฯ

สำเนาถูกต้อง
ร.อ. (ลงชื่อ)
([illegible])
[illegible]

คุณลักษณะเฉพาะสิ่งอุปกรณ์ถาวร ในอำนาจเจ้ากรมฝ่ายยุทธบริการ สาย พธ.

หมายเลขคุณลักษณะเฉพาะ 7920 – Q – 66 – S – 0018

ชื่อสิ่งอุปกรณ์ ลูกแปรงผ้าขนาดต่าง ๆ

หน่วยนับ ลูก

1. คุณลักษณะเฉพาะ

1.1 วัตถุประสงค์ในการใช้งาน

- ใช้สำหรับขัดผิวชิ้นงาน

1.2 คุณลักษณะในทางเทคนิค

- ลูกแปรงทำด้วยผ้าดิบซ้อนกันเป็นชั้น ๆ

1.3 คุณลักษณะในการออกแบบ

1.3.1 เป็นลูกแปรงทำจากผ้าเรียงซ้อนกันเป็นชั้น ๆ ติดกันด้วยวิธีการเย็บ ตรงกลางของลูกแปรงมีรูสำหรับสวมติดกับแกนของมอเตอร์

1.3.2 ขนาดเส้นผ่านศูนย์กลาง ไม่น้อยกว่า 8 นิ้ว หรือขนาดอื่นตามที่ทางราชการกำหนด

1.3.3 ความหนาเป็นไปตามมาตรฐานท้องตลาดตามขนาดของลูกแปรง

2. การบรรจุและการหีบห่อ ตามมาตรฐานท้องตลาด

3. ข้อกำหนดอื่น ๆ

3.1 เป็นของใหม่ ไม่เคยใช้งานมาก่อน และสามารถใช้งานได้

3.2 การผลิต ประณีต เรียบร้อย

3.3 เป็นพัสดุที่ผลิตภายในประเทศไทย

4. วิธีการตรวจสอบ

4.1 ขนาด โดยการวัด

4.2 ความประณีต เรียบร้อยในการผลิต โดยการตรวจพินิจ

/คณะกรรมการ...

คณะกรรมการตรวจสอบคุณลักษณะเฉพาะ สป. สาย พธ. ของ พธ.ทบ.

พ.อ. .... ประธานกรรมการ

พ.ท. .... กรรมการ

พ.อ.หญิง .... กรรมการและเลขานุการ

ร.อ. .... กรรมการผู้แทนหน่วยใช้

ว่าที่ ร.ท. .... กรรมการผู้แทนหน่วยใช้

พ.อ.

สำเนาถูกต้อง

ร.อ.หญิง

(นภาภรณ์ พันธ์อยู่)

ประจำแผนกฯ

ชื่อสิ่งอุปกรณ์ ลูกแปรงหนังขนาดต่าง ๆ

คณะกรรมการตรวจสอบคุณลักษณะเฉพาะ สป. สาย พธ. ของ พธ.ทบ.

พ.อ. ผอ.กวก.พธ.ทบ./ประธานกรรมการ
(ณัฐจักษ์ สงวนศักดิ์)

พ.ท. หน.แผนกความต้องการ กกบ.พธ.ทบ. และปฏิบัติหน้าที่
(สิทธิพันธ์ นามเสน) หน.แผนกควบคุม กกบ.พธ.ทบ./กรรมการ

พ.อ.หญิง หน.วิจัยและพัฒนา กวก.พธ.ทบ./กรรมการและเลขานุการ
(รจนา กล่อมใจเย็น)

ร.อ. ประจำแผนก ผ.2 รง.อว.กชส.ศอ.สพ.ทบ. รักษาราชการแทน
(อัครเดช ศรีนวลชาติ) หน.ผ.1 รง.อว.กชส.ศอ.สพ.ทบ./กรรมการผู้แทนหน่วยใช้

ว่าที่ ร.ท. ประจำแผนก ผผค.กชส.ศอ.สพ.ทบ. ช่วยราชการ
(ภาณุเวท สุขนันท์) ผผว.รง.อว.กชส.ศอ.สพ.ทบ./กรรมการผู้แทนหน่วยใช้

22 มิ.ย. 2565

คณะกรรมการตรวจสอบคุณลักษณะเฉพาะ สป. ถาวร สาย พธ.ทบ.

พ.อ. รอง เสธ.พธ.ทบ./ประธานกรรมการ
(พิสิษฐ ผาสุข)

พ.อ. ผอ.กกบ.พธ.ทบ./กรรมการ
(อรรถวุฒิ บัตรเจริญ)

พ.ท. หน.พธ.ทบ./กรรมการ.
(ศิริวัฒน์ ไชยกุล)

ร.อ. ประจำแผนก ผ.2 รง.อว.กชส.ศอ.สพ.ทบ. รักษาราชการแทน
(อัครเดช ศรีนวลชาติ) หน.ผ.1 รง.อว.กชส.ศอ.สพ.ทบ./กรรมการผู้แทนหน่วยใช้

ว่าที่ ร.ท. ประจำแผนก ผผค.กชส.ศอ.สพ.ทบ. ช่วยราชการ
(ภาณุเวท สุขนันท์) ผผว.รง.อว.กชส.ศอ.สพ.ทบ./กรรมการผู้แทนหน่วยใช้

28 มิ.ย. 2565

สำเนาถูกต้อง
ร.อ.

สำเนาถูกต้อง
ร.อ.หญิง
(นภาภรณ์ พันธ์อยู่)
ประจำแผนกฯ

คุณลักษณะเฉพาะสิ่งอุปกรณ์ถาวร ในอำนาจเจ้ากรมฝ่ายยุทธบริการ สาย พธ.

หมายเลขคุณลักษณะเฉพาะ 7920 – Q – 66 – S – 0004

ชื่อสิ่งอุปกรณ์ ลูกแปรงหนังขนาดต่าง ๆ

หน่วยนับ ลูก

1. <u>คุณลักษณะเฉพาะ</u>

1.1 วัตถุประสงค์ในการใช้งาน

- ใช้สำหรับสนับสนุนงานผลิต และงานซ่อมบำรุงยุทโธปกรณ์

1.2 คุณลักษณะในทางเทคนิค

- ลูกแปรงทำด้วยหนังสัตว์ฟอกแล้ว

1.3 คุณลักษณะในการออกแบบ

1.3.1 เป็นลูกแปรงทำจากหนังสัตว์ฟอกแล้วนำมาซ้อนกันเป็นชั้น ๆ แล้วเย็บด้วยด้าย ตรงกลางของลูกแปรงเจาะรู

1.3.2 ขนาดเส้นผ่านศูนย์กลาง ไม่น้อยกว่า 5 นิ้ว หรือขนาดอื่นตามที่ทางราชการกำหนด

1.3.3 ความหนา ไม่น้อยกว่า 1 ½ นิ้ว หรือความหนาอื่นตามที่ทางราชการกำหนด

2. <u>การบรรจุและการหีบห่อ</u> ตามมาตรฐานท้องตลาด

3. <u>ข้อกำหนดอื่น ๆ</u>

3.1 เป็นของใหม่ ไม่เคยใช้งานมาก่อน และสามารถใช้งานได้

3.2 การผลิต ประณีต เรียบร้อย

3.3 เป็นพัสดุที่ผลิตภายในประเทศไทย

4. <u>วิธีการตรวจสอบ</u>

4.1 ขนาด โดยการวัด

4.2 ความประณีต เรียบร้อยในการผลิต โดยการตรวจพินิจ

คณะกรรมการตรวจสอบคุณลักษณะเฉพาะ สป. สาย พธ. ของ พธ.ทบ. /คณะกรรมการ...

พ.อ. .... ประธานกรรมการ

พ.ท. .... กรรมการ

พ.อ.หญิง .... กรรมการและเลขานุการ

ร.อ. .... กรรมการผู้แทนหน่วยใช้

ว่าที่ ร.ท. .... กรรมการผู้แทนหน่วยใช้

พ.อ.

22 มิ.ย. 2565

สำเนาถูกต้อง

ร.อ.หญิง

(นภาภรณ์ พันธ์อยู่)

ประจำแผนกฯ

ชื่อสิ่งอุปกรณ์ ลูกแปรงหนังขนาดต่าง ๆ

คณะกรรมการตรวจสอบคุณลักษณะเฉพาะ สป. สาย พธ. ของ พธ.ทบ.

พ.อ. ผอ.กวก.พธ.ทบ./ประธานกรรมการ
(ณัฐจักษ์ สงวนศักดิ์)

พ.ท. หน.แผนกความต้องการ กกบ.พธ.ทบ. และปฏิบัติหน้าที่
(สิทธิพันธ์ นามเสน) หน.แผนกควบคุม กกบ.พธ.ทบ./กรรมการ

พ.อ.หญิง หน.วิจัยและพัฒนา กวก.พธ.ทบ./กรรมการและเลขานุการ
(รจนา กล่อมใจเย็น)

ร.อ. ประจำแผนก ผ.2 รง.อว.กชส.ศอ.สพ.ทบ. รักษาราชการแทน
(อัครเดช ศรีนวลชาติ) หน.ผ.1 รง.อว.กชส.ศอ.สพ.ทบ./กรรมการผู้แทนหน่วยใช้

ว่าที่ ร.ท. ประจำแผนก ผผค.กชส.ศอ.สพ.ทบ. ช่วยราชการ
(ภาณุเวท สุขนันท์) ผผว.รง.อว.กชส.ศอ.สพ.ทบ./กรรมการผู้แทนหน่วยใช้

22 มิ.ย. 2565

คณะกรรมการตรวจสอบคุณลักษณะเฉพาะ สป. ถาวร สาย พธ.ทบ.

พ.อ. รอง เสธ.พธ.ทบ./ประธานกรรมการ
(พิสิษฐ์ ผาสุข)

พ.อ. ผอ.กกบ.พธ.ทบ./กรรมการ
(อรรถวุฒิ บัตรเจริญ)

พ.ท. หน.พธ.ทบ./กรรมการ
(ศิริวัฒน์ ไชยกูล)

ร.อ. ประจำแผนก ผ.2 รง.อว.กชส.ศอ.สพ.ทบ. รักษาราชการแทน
(อัครเดช ศรีนวลชาติ) หน.ผ.1 รง.อว.กชส.ศอ.สพ.ทบ./กรรมการผู้แทนหน่วยใช้

ว่าที่ ร.ท. ประจำแผนก ผผค.กชส.ศอ.สพ.ทบ. ช่วยราชการ
(ภาณุเวท สุขนันท์) ผผว.รง.อว.กชส.ศอ.สพ.ทบ./กรรมการผู้แทนหน่วยใช้

29 มิ.ย. 2565

สำเนาถูกต้อง
ร.อ.หญิง
(นภาภรณ์ พันธ์อยู่)
ประจำแผนกฯ

สำเนาถูกต้อง
ร.ท.
([illegible])

หมายเลขคุณลักษณะเฉพาะ 7920 – Q – 66 – S – 0024

ชื่อสิ่งอุปกรณ์ ลูกแปรงลวดขัดสนิมขนาดต่าง ๆ
หน่วยนับ อัน

1. <u>คุณลักษณะเฉพาะ</u>

   - ใช้สำหรับขัดสนิม

   1.2 คุณลักษณะในทางเทคนิค

      1.2.1 ขนแปรงทำด้วยทองเหลือง

      1.2.2 แป้นตรงกลางตัวแปรงทำด้วยเหล็กกล้า

   1.3 คุณลักษณะในการออกแบบ

      1.3.1 เป็นลูกแปรงที่มีลักษณะกลมแบน ตรงกลางลูกแปรงมีรูสำหรับประกอบเครื่องขัดที่มีขนาดเส้นผ่านศูนย์กลาง ไม่น้อยกว่า 5/8 นิ้ว

      1.3.2 ขนาดเส้นผ่านศูนย์กลางรวมขนแปรง ไม่น้อยกว่า 6 นิ้ว หรือขนาดอื่นตามที่ทางราชการกำหนด

      1.3.3 ความหนา ไม่น้อยกว่า 1 นิ้ว หรือความหนาอื่นตามที่ทางราชการกำหนด

2. <u>การบรรจุและการหีบห่อ</u> ตามมาตรฐานท้องตลาด

3. <u>ข้อกำหนดอื่น ๆ</u>

   3.1 เป็นของใหม่ ไม่เคยใช้งานมาก่อน และสามารถใช้งานได้

   3.2 การผลิต ประณีต เรียบร้อย

   3.3 เป็นพัสดุที่ผลิตภายในประเทศไทย

4. <u>วิธีการตรวจสอบ</u>

   4.1 ขนาด โดยการวัด

   4.2 ความประณีต เรียบร้อยในการผลิต โดยการตรวจพินิจ

สำเนาถูกต้อง
ร.อ.หญิง
(นภาภรณ์ พันธ์อยู่)
ประจำแผนกฯ

คณะกรรมการตรวจสอบคุณลักษณะเฉพาะ สป. สาย พธ. ของ พธ.ทบ.

พ.อ. (ณัฐจักษ์ สงวนศักดิ์) ผอ.กวก.พธ.ทบ./ประธานกรรมการ

พ.ท. (สิทธิพันธ์ นามเสน) หน.แผนกความต้องการ กกบ.พธ.ทบ. และปฏิบัติหน้าที่ หน.แผนกควบคุม กกบ.พธ.ทบ./กรรมการ

พ.อ.หญิง (รงนา กล่อมใจเย็น) หน.วิจัยและพัฒนา กวก.พธ.ทบ./กรรมการและเลขานุการ

ร.อ. (อัครเดช ศรีนวลชาติ) ประจำแผนก ผ.2 รง.อว.กชส.ศอ.สพ.ทบ. รักษาราชการแทน หน.ผ.1 รง.อว.กชส.ศอ.สพ.ทบ./กรรมการผู้แทนหน่วยใช้

ว่าที่ ร.ท. (ภาสุเวท สุขวันท์) ประจำแผนก ผผค.กชส.ศอ.สพ.ทบ. ช่วยราชการ ผผว.รง.อว.กชส.ศอ.สพ.ทบ./กรรมการผู้แทนหน่วยใช้

[illegible]

/คณะกรรมการ...

ชื่อสิ่งอุปกรณ์ ลูกแปรงลวดขัดสนิมขนาดต่าง ๆ

คณะกรรมการตรวจสอบคุณลักษณะเฉพาะ สป. ถาวร สาย พธ.ทบ.

พ.อ. รอง เสธ.พธ.ทบ./ประธานกรรมการ
(พิสิษฐ์ ผาสุข)

พ.อ. ผอ.กกบ.พธ.ทบ./กรรมการ
(อรรถวุฒิ บัตรเจริญ)

พ.ท. หน.พธ.ทบ./กรรมการ
(ศิริวัฒน์ ไชยกุล)

ร.อ. ประจำแผนก ผ.2 รง.อว.กชส.ศอ.สพ.ทบ. รักษาราชการแทน
(อัครเดช ศรีนวลชาติ) หน.ผ.1 รง.อว.กชส.ศอ.สพ.ทบ./กรรมการผู้แทนหน่วยใช้

ว่าที่ ร.ท. ประจำแผนก ผผค.กชส.ศอ.สพ.ทบ. ช่วยราชการ
(ภาณุเวท สุขนันท์) ผผว.รง.อว.กชส.ศอ.สพ.ทบ./กรรมการผู้แทนหน่วยใช้

29 มิ.ย. 2565

สำเนาถูกต้อง
ร.อ.หญิง
(นภาภรณ์ พันธ์อยู่)
ประจำแผนก

สำเนาถูกต้อง
ร.อ.

คุณลักษณะเฉพาะสิ่งอุปกรณ์ถาวร สาย พธ.

หมายเลขคุณลักษณะเฉพาะ 7920 – Q – 62 – P – 1645

ชื่อสิ่งอุปกรณ์ แปรงลวดทองเหลือง

หน่วยนับ อัน

1. คุณลักษณะเฉพาะ

   1.1 วัตถุประสงค์ในการใช้งาน

   - ใช้สำหรับขัดทำความสะอาด

   1.2 คุณลักษณะในทางเทคนิค

   1.2.1 สำหรับแปรงชนิดมีด้ามจับ ด้ามจับทำด้วยไม้

   1.2.2 สำหรับแปรงชนิดมีสายรัดคล้องมือ สายรัดทำด้วยหนัง หรือด้ายถัก หรือยางสังเคราะห์

   1.2.3 ตัวแปรง ทำด้วยไม้

   1.2.4 ขนแปรง ทำด้วยลวดทองเหลือง

   1.2.5 การประกอบ ประณีต เรียบร้อย

   1.3 คุณลักษณะในการออกแบบ

   1.3.1 เป็นอุปกรณ์ชนิดหนึ่ง ประกอบด้วยด้ามจับหรือสายรัดคล้องมือ ตัวแปรง และขนแปรง

   1.3.2 รูปร่างลักษณะตาม ผนวก ก

   1.3.3 ขนาดตามที่ทางราชการกำหนด

2. การบรรจุและหีบห่อ ตามมาตรฐานท้องตลาด หรือมาตรฐานผู้ผลิต

3. ข้อกำหนดอื่น ๆ เป็นของใหม่ไม่เคยใช้งานมาก่อน และสามารถใช้งานได้

4. วิธีตรวจสอบ

   4.1 ตรวจสอบรายละเอียดตามที่คุณลักษณะเฉพาะ ฯ กำหนดไว้

   4.2 ความประณีต เรียบร้อย โดยการตรวจพินิจและทดลองใช้

คณะกรรมการตรวจสอบคุณลักษณะเฉพาะ สป. สาย พธ. ของ พธ.ทบ.

พ.อ. ผอ.กวก.พธ.ทบ./ประธานกรรมการ

(สาธิต อู่วิจิตร)

พ.อ. ผอ.กกบ.พธ.ทบ./กรรมการ

(ณรงฤทธิ์ จันทรกูล)

พ.อ.หญิง หน.วิจัยและพัฒนา กวก.พธ.ทบ./กรรมการและเลขานุการ

(เบญญาภา ต้นสงวน)

ร.อ. หน.มว.ตรวจสอบและทดสอบ รง.ผลิตร่ม และ สป.ส่งทางอากาศ กผสป.พธ.ทบ.

(สงกรานต์ กลิ่นภู่) /กรรมการผู้แทนหน่วยใช้

สำเนาถูกต้อง

ร.อ.หญิง

(นภาภรณ์ พันธ์อยู่)

ประจำแผนกฯ

12 ก.ค. 2562

/คณะกรรมการ..

ชื่อสิ่งอุปกรณ์ แปรงลวดทองเหลือง

คณะกรรมการตรวจสอบคุณลักษณะเฉพาะ สป. สาย พธ. ของ ทบ.

พล.ต. ผชก.ทบ./ประธานกรรมการ

(วัลลภ ประดับศิลป์)

พ.อ. ผอ.กอง พธ.ทบ./กรรมการ

(ณัฐจักษ์ สงวนศักดิ์)

พ.อ. รอง ผอ.กอง กบ.ทบ./กรรมการ

(ณรงค์ สุวรรณชาติ)

31 ก.ค. 2562

สำเนาถูกต้อง

ร.อ.หญิง

(นภาภรณ์ พันธ์อยู่)

ประจำแผนกฯ

สำเนาถูกต้อง

ร.อ.

([illegible])

[illegible]

ผนวก ก

หมายเลขคุณลักษณะเฉพาะ 7920 – Q – 62 – P – 1645

ชื่อสิ่งอุปกรณ์ แปรงลวดทองเหลือง

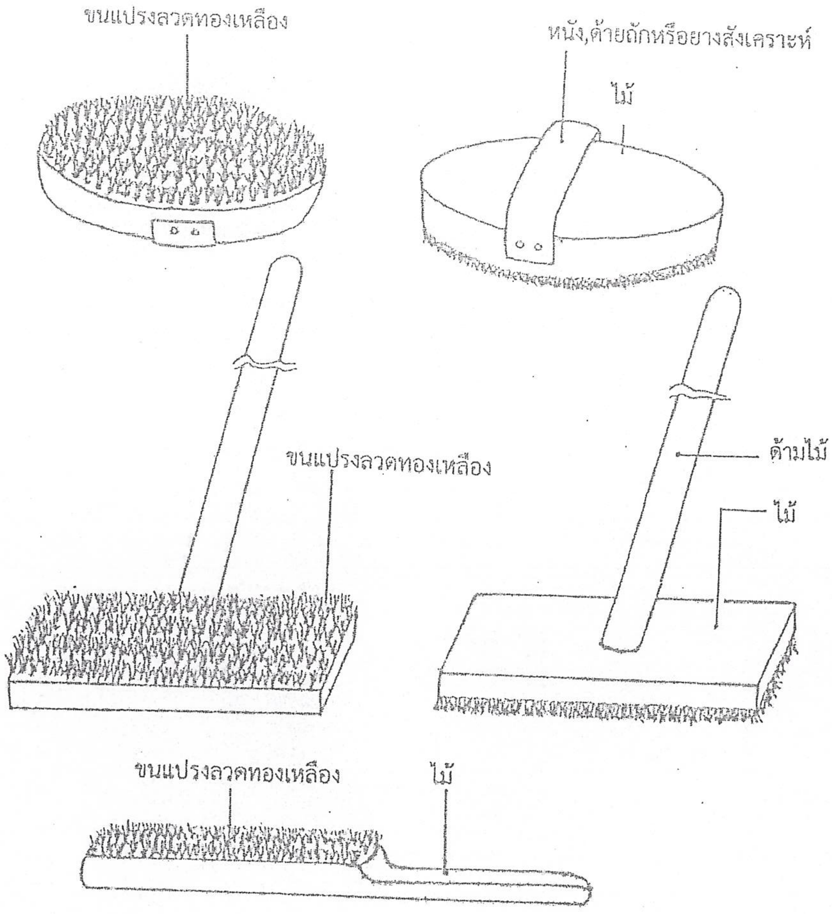

คณะกรรมการตรวจสอบคุณลักษณะเฉพาะ สป. สาย พธ. ของ พธ.ทบ.

พ.อ. ผอ.กวก.พธ.ทบ./ประธานกรรมการ

(สาธิต อู่วิจิตร)

พ.อ. ผอ.กกบ.พธ.ทบ./กรรมการ

(ณรงฤทธิ์ จันทรกูล)

พ.อ.หญิง หน.วิจัยและพัฒนา กวก.พธ.ทบ./กรรมการและเลขานุการ

(เบญญาภา ต้นสงวน)

ร.อ. หน.มว.ตรวจสอบและทดสอบ รง.ผลิตร่ม และ สป.ส่งทางอากาศ กผสป.พธ.ทบ.

(สงกรานต์ กลิ่นภู่) /กรรมการผู้แทนหน่วยใช้

สำเนาถูกต้อง

ร.อ.หญิง

(นภาภรณ์ พันธ์อยู่)

ประจำแผนกฯ

12 ก.ค. 2562

/คณะกรรมการ..

ชื่อสิ่งอุปกรณ์ แบ่งรงลวดทองเหลือง

คณะกรรมการตรวจสอบคุณลักษณะเฉพาะ สป. สาย พธ. ของ ทบ.

พล.ต. ผชก.ทบ./ประธานกรรมการ

(วัลลภ ประดับศิลป์)

พ.อ. ผอ.กอง พธ.ทบ./กรรมการ

(ณัฐจักษ์ สงวนศักดิ์)

พ.อ. รอง ผอ.กอง กบ.ทบ./กรรมการ

(ณรงค์ สุวรรณชาติ)

3 1 ก.ค. 2562

สำเนาถูกต้อง

ร.อ.หญิง

(นภาภรณ์ พันธ์อยู่)

ประจำแผนกฯ

สำเนาถูกต้อง

ร.อ.

([illegible])

[illegible]

[illegible]

คุณลักษณะเฉพาะสิ่งอุปกรณ์ถาวร ในอำนาจเจ้ากรมฝ่ายยุทธบริการ สาย พธ.

หมายเลขคุณลักษณะเฉพาะ 3625 – Q – 66 – S – 0032

ชื่อสิ่งอุปกรณ์ ผ้าทรายอะลูมิเนียมออกไซด์

หน่วยนับ โหล

1. <u>คุณลักษณะเฉพาะ</u>

1.1 วัตถุประสงค์ในการใช้งาน

- ใช้สำหรับสนับสนุนงานผลิต และงานซ่อมบำรุงยุทโธปกรณ์

1.2 คุณลักษณะในทางเทคนิค

1.2.1 ทำจากอะลูมิเนียมออกไซด์

1.2.2 ด้านหลังของผ้าทรายผนึกแน่น ไม่มีเม็ดทรายโผล่ออกมา

1.3 คุณลักษณะในการออกแบบ

1.3.1 เป็นผ้าทรายอะลูมิเนียมออกไซด์

1.3.2 ความละเอียดของเม็ดทราย เบอร์ 0 หรือเบอร์อื่นตามที่ทางราชการกำหนด

1.3.3 ความกว้าง ไม่น้อยกว่า 9 นิ้ว และความยาว ไม่น้อยกว่า 11 นิ้ว หรือขนาดอื่นตามที่ทางราชการกำหนด

2. <u>การบรรจุและการหีบห่อ</u> ตามมาตรฐานท้องตลาด

3. <u>ข้อกำหนดอื่น ๆ</u>

3.1 เป็นของใหม่ ไม่เคยใช้งานมาก่อน และสามารถใช้งานได้

3.2 การผลิต ประณีต เรียบร้อย

4. <u>วิธีการตรวจสอบ</u>

4.1 ขนาด โดยการวัด

4.2 ความประณีต เรียบร้อยในการผลิต โดยการตรวจพินิจ

สำเนาถูกต้อง
ร.อ.หญิง
(นภาภรณ์ พันธ์อยู่)
ประจำแผนกฯ

คณะกรรมการตรวจสอบคุณลักษณะเฉพาะ สป. สาย พธ. ของ พธ.ทบ.

พ.อ. ผอ.กวก.พธ.ทบ./ประธานกรรมการ
(ณัฐจักษ์ สงวนศักดิ์)

พ.ท. หน.แผนกความต้องการ กกบ.พธ.ทบ. และปฏิบัติหน้าที่
(สิทธิพันธ์ นามเสน) หน.แผนกควบคุม กกบ.พธ.ทบ./กรรมการ

พ.อ.หญิง หน.วิจัยและพัฒนา กวก.พธ.ทบ./กรรมการและเลขานุการ
(รจนา กล่อมใจเย็น)

ร.อ. ประจำแผนก ผ.2 รง.อว.กชส.ศอ.สพ.ทบ. รักษาราชการแทน
(อัครเดช ศรีนวลชาติ) หน.ผ.1 รง.อว.กชส.ศอ.สพ.ทบ./กรรมการผู้แทนหน่วยใช้

ว่าที่ ร.ท. ประจำแผนก ผผก.กชส.ศอ.สพ.ทบ. ช่วยราชการ
(ภาณุเวท สุขนันท์) ผสว.รง.อว.กชส.ศอ.สพ.ทบ./กรรมการผู้แทนหน่วยใช้

[illegible]

/คณะกรรมการ...

ชื่อสิ่งอุปกรณ์ ผ้าทรายอะลูมิเนียมออกไซด์

คณะกรรมการตรวจสอบคุณลักษณะเฉพาะ สป. ถาวร สาย พธ.ทบ.

พ.อ. รอง เสธ.พธ.ทบ./ประธานกรรมการ
(พิสิษฐ์ ผาสุข)

พ.อ. ผอ.กกบ.พธ.ทบ./กรรมการ
(อรรถวุฒิ บัตรเจริญ)

พ.ท. หน.พธ.ทบ./กรรมการ
(ศิริวัฒน์ ไชยกุล)

ร.อ. ประจำแผนก ผ.2 รง.อว.กชส.ศอ.สพ.ทบ. รักษาราชการแทน
(อัครเดช ศรีนวลชาติ) หน.ผ.1 รง.อว.กชส.ศอ.สพ.ทบ./กรรมการผู้แทนหน่วยใช้

ว่าที่ ร.ท. ประจำแผนก ผผค.กชส.ศอ.สพ.ทบ. ช่วยราชการ
(ภาณุเวท สุขนันท์) ผผว.รง.อว.กชส.ศอ.สพ.ทบ./กรรมการผู้แทนหน่วยใช้

29 มิ.ย. 2565

สำเนาถูกต้อง
ร.อ.หญิง
(นภาภรณ์ พันธ์อยู่)
ประจำแผนกฯ

สำเนาถูกต้อง
ร.อ.

คุณลักษณะเฉพาะสิ่งอุปกรณ์ถาวร สาย พธ.

หมายเลขคุณลักษณะเฉพาะ 8440 – Q – 62 – P – 1836

ชื่อสิ่งอุปกรณ์ ถุงมือด้ายถัก

หน่วยนับ คู่

1. คุณลักษณะเฉพาะ

1.1 วัตถุประสงค์ในการใช้งาน

- ใช้สวมมือ

1.2 คุณลักษณะในทางเทคนิค

- ทำด้วยด้ายถักชนิดหนา

1.3 คุณลักษณะในการออกแบบ

- ขนาดและสี ตามที่ทางราชการกำหนด

2. การบรรจุและหีบห่อ ตามมาตรฐานท้องตลาด

3. ข้อกำหนดอื่น ๆ เป็นของใหม่ ไม่เคยใช้งานมาก่อนและสามารถใช้งานได้

4. วิธีการตรวจสอบ

4.1 ตรวจสอบคุณลักษณะเฉพาะ ตามที่กำหนดไว้

4.2 ขนาด โดยการวัด

4.2 ความประณีต เรียบร้อย โดยการตรวจพินิจและทดลองใช้งาน

คณะกรรมการตรวจสอบคุณลักษณะเฉพาะ สป. สาย พธ. ของ พธ.ทบ.

พ.อ. ผอ.กวก.พธ.ทบ./ประธานกรรมการ
(สาธิต อู่วิจิตร)

พ.อ. ผอ.กกบ.พธ.ทบ./กรรมการ
(ณรงฤทธิ์ จันทรกูล)

พ.อ.หญิง หน.วิจัยและพัฒนา กวก.พธ.ทบ./กรรมการและเลขานุการ
(เบญญาภา ต้นสงวน)

ร.อ. รอง ผบ.ร้อย.บร.กบร.สนท.พธ.ทบ./กรรมการผู้แทนหน่วยใช้
(กอบกฤต ฉีดจันทร์)

13 มี.ค. 2562

คณะกรรมการตรวจสอบคุณลักษณะเฉพาะ สป. สาย พธ. ของ ทบ.

พล.ต. ผชก.ทบ./ประธานกรรมการ
(วัลลภ ประดับศิลป์)

พ.อ. ผอ.กอง พธ.ทบ./กรรมการ
(ณัฐจักษ์ สงวนศักดิ์)

พ.อ. รอง ผอ.กอง กบ.ทบ./กรรมการ
(ณรงค์ สุวรรณชาติ)

[illegible]

สำเนาถูกต้อง
ร.อ.หญิง
(นภาภรณ์ พันธ์อยู่)
ประจำแผนกฯ

สำเนาถูกต้อง
ร.อ.
[illegible]

คุณลักษณะเฉพาะสิ่งอุปกรณ์ถาวร ในอำนาจเจ้ากรมฝ่ายยุทธบริการ สาย พธ.

หมายเลขคุณลักษณะเฉพาะ 9320 – Q – 65 – S – 0033

ชื่อสิ่งอุปกรณ์ ถุงมือยาง

หน่วยนับ คู่, กล่อง

1. คุณลักษณะเฉพาะ

1.1 วัตถุประสงค์ในการใช้งาน

- เป็นถุงมือใช้สวมใส่มือเพื่อป้องกันสิ่งสกปรกหรือสารเคมีต่างๆ

1.2 คุณลักษณะในทางเทคนิค

1.2.1 ทำจากน้ำยางธรรมชาติ หรือน้ำยางสังเคราะห์

1.2.2 ทนต่อการกัดกร่อนต่อสารเคมี

1.2.3 สวมใส่ง่าย กระชับมือ มีความยืดหยุ่น ป้องกันการฉีกขาด

1.3 คุณลักษณะในการออกแบบ

1.3.1 เป็นรูปลักษณะของมือ มีสองข้างมือซ้ายกับมือขวา

1.3.2 ถุงมือมีขนาด ความกว้าง ไม่น้อยกว่า 13 เซนติเมตร ความยาวไม่น้อยกว่า 33 เซนติเมตร

1.3.3 รูปร่าง ลักษณะและสี เป็นไปตามที่ทางราชการกำหนด

2. การบรรจุหีบห่อ เป็นไปตามมาตรฐานผู้ผลิตหรือตามมาตรฐานท้องตลาด

3. ข้อกำหนดอื่น ๆ

3.1 การผลิต และการประกอบ ประณีต เรียบร้อย

3.2 เป็นของใหม่ไม่เคยใช้งานมาก่อน และสามารถใช้งานได้

3.3 เป็นผลิตภัณฑ์ภายในประเทศ

4. วิธีการตรวจสอบ โดยการทดลองใช้งาน

สำเนาถูกต้อง
ส.อ.หญิง
(นภาภรณ์ พันธ์อยู่)
ประจำแผนกฯ

/คณะกรรมการ...

พ.อ.

9 พ.ย. 2564

คณะกรรมการพิจารณาคุณลักษณะเฉพาะ สป.
สาย พธ. ... พธ.ทบ.

พ.อ. ....ประธานกรรมการ

พ.ท. ....กรรมการ

...................................กรรมการและเลขานุการ

ร.อ. ....กรรมการผู้แทนหน่วยใช้

ร.ท. ....กรรมการผู้แทนหน่วยใช้

....

ชื่อสิ่งอุปกรณ์ ถุงมือยาง

คณะกรรมการตรวจสอบคุณลักษณะเฉพาะ สป. สาย พธ. ของ พธ.ทบ.

พ.อ. ผอ.กวก.พธ.ทบ./ประธานกรรมการ
(ประวัฒิ ไชยสุกุมาร)

พ.อ. หน.กบร.สนท.พธ.ทบ. ช่วยราชการ กกบ.พธ.ทบ./กรรมการ
(สกุลศักดิ์ จันทสี)

พ.อ.หญิง หน.วิจัยและพัฒนา กวก.พธ.ทบ./กรรมการและเลขานุการ
(รจนา กล่อมใจเย็น)

ร.อ. ประจำแผนกสนับสนุนการผลิต กผสป.พธ.ทบ./กรรมการผู้แทนหน่วยใช้
(ธีรวิช เสวิกุล)

ร.อ. รอง หน.มว. รง.ผลิตร่ม และ สป.ส่งทางอากาศ กผสป.พธ.ทบ. ช่วยราชการ แผนกควบคุมการผลิต กผสป.พธ.ทบ./กรรมการผู้แทนหน่วยใช้
(เพชร ดาราวรรณ์)

- 9 พ.ย. 2564

คณะกรรมการตรวจสอบคุณลักษณะเฉพาะ สป. ถาวร สาย พธ.

พ.อ. รอง เสธ.พธ.ทบ./ประธานกรรมการ
(พิสิษฐ์ ผาสุข)

พ.อ. ผอ.กวก.พธ.ทบ./กรรมการ
(ประวัฒิ ไชยสุกุมาร)

พ.อ. ผอ.กกบ.พธ.ทบ./กรรมการ
(อรรถวุฒิ บัตรเจริญ)

ร.อ. ประจำแผนกสนับสนุนการผลิต กผสป.พธ.ทบ./กรรมการผู้แทนหน่วยใช้
(ธีรวิช เสวิกุล)

ร.อ. รอง หน.มว. รง.ผลิตร่ม และ สป.ส่งทางอากาศ กผสป.พธ.ทบ. ช่วยราชการ แผนกควบคุมการผลิต กผสป.พธ.ทบ./กรรมการผู้แทนหน่วยใช้
(เพชร ดาราวรรณ์)

12 พ.ย. 2564

สำเนาถูกต้อง
ร.อ.หญิง
(นภาภรณ์ พันธ์อยู่)
ประจำแผนกฯ

สำเนาถูกต้อง
ร.อ.

คุณลักษณะเฉพาะสิ่งอุปกรณ์ถาวร สาย ช. ในอำนาจเจ้ากรมฝ่ายยุทธบริการ สาย ช.

หมายเลข คฉ. 5120 - E - 66 - S - 0015

ชื่อสิ่งอุปกรณ์ ตะไบกลม
หน่วยนับ " อัน "

---

1. คุณลักษณะเฉพาะ
   1.1 วัตถุประสงค์ในการใช้งาน
   ใช้สำหรับขัดแต่งชิ้นงานที่ทำด้วยโลหะ
   1.2 คุณลักษณะในทางเทคนิค
      1.2.1 วัสดุทำจากเหล็กกล้าคาร์บอนสูง หรือดีกว่า
      1.2.2 ฟันตะไบชนิดคมคู่ ชนิดกึ่งหยาบ หรือชนิดกึ่งละเอียด
      1.2.3 ส่วนปลายของตะไบมีลักษณะเรียวมน
   1.3 คุณลักษณะในการออกแบบ
      1.3.1 เป็นตะไบเหล็กกลม มีฟันรอบ ปลายมีลักษณะเรียว
      1.3.2 มีขนาดความยาว 4 นิ้ว หรือ 6 นิ้ว หรือ 8 นิ้ว หรือ 10 นิ้ว หรือ 12 นิ้ว ซึ่งทางราชการจะกำหนดขนาดในการจัดหาแต่ละครั้งคราว
2. การบรรจุหีบห่อ ตามมาตรฐานโรงงานผู้ผลิต
3. ข้อกำหนดอื่นๆ
   3.1 มีด้ามทำจากวัสดุตามมาตรฐานโรงงานผู้ผลิต
   3.2 เป็นของใหม่ไม่เคยใช้งานมาก่อน สามารถใช้งานได้ทันที

/4. วิธีการตรวจสอบ...

คณะกรรมการตรวจสอบคุณลักษณะเฉพาะ สป. ถาวร สาย ช.
พ.อ. (ลงชื่อ) ประธานฯ
ร.อ. (ลงชื่อ) กรรมการ/เลขานุการ
ร.ท. (ลงชื่อ) กรรมการ/เหล่าสายวิทยาการ
พ.ท. (ลงชื่อ) กรรมการ/ผู้แทนหน่วยใช้
ร.ต. (ลงชื่อ) กรรมการ/ผู้แทนหน่วยใช้
31 ม.ค. 66

คณะกรรมการตรวจสอบคุณลักษณะเฉพาะ สป. สาย ช. ของ กช.
พ.อ. (ลงชื่อ) ประธานกรรมการ
พ.ท. (ลงชื่อ) กรรมการ
พ.ท. (ลงชื่อ) กรรมการ/ผู้แทนหน่วยใช้
ร.ท. (ลงชื่อ) กรรมการ/ผู้แทนหน่วยใช้
17 ม.ค. 66

สำเนาถูกต้อง
ร.อ.หญิง (ลงชื่อ)
(นภาภรณ์ พันธ์อยู่)
ประจำแผนกฯ

ชื่อสิ่งอุปกรณ์ ตะไบกลม

4. วิธีการตรวจสอบ

4.1 ตามคุณลักษณะเฉพาะสิ่งอุปกรณ์

4.2 ทดลองใช้งาน

คณะกรรมการตรวจสอบคุณลักษณะเฉพาะ สป. สาย ช. ของ กช.

1. พ.อ. (ชาตรี สีผึ้ง) ผอ.กวก.กช./ประธานกรรมการ

2. พ.ท. (กฤษณะ เปรียบยิ่ง) หน.กยข.กช./กรรมการ

3. พ.ท. (ธีรวัชร แนวเงินดี) รอง ผ.2 รง.วรบ.กวรบ.ศอ.สพ.ทบ./กรรมการผู้แทนหน่วยใช้

4. ร.ท. (พิสุทธิ์ ยอดรัก) นายทหารส่งกำลัง กคช.กช. /กรรมการผู้แทนหน่วยใช้

17 ม.ค. 66

คณะกรรมการตรวจสอบคุณลักษณะเฉพาะ สป. ถาวร สาย ช.

1. พ.อ. (สุชาติ ผาโพธิ์) นปก.ประจำ กช./ประธานกรรมการ

2. ร.อ. (ปัญจพล ขุนชำนิ) อจ.ผสท.กศ.รร.ช.กช. /กรรมการผู้แทนหน่วย/เลขานุการ

3. ร.ท. (อภิสิทธิ์ บุญมีประเสริฐ) นายทหารควบคุมผลงานซ่อม ช.21/กรรมการผู้แทนหน่วย/เหล่าสายวิทยาการ

4. พ.ท. (ศราวุธ ทองไชย) หน.ผผว.รง.ชรบ.กวรบ.ศอ.สพ.ทบ. รักษาราชการแทน หน.ผผค.กวรบ.ศอ.สพ.ทบ./กรรมการผู้แทนหน่วยใช้

5. ร.ต. (สามทิตย์ เพ็ญประภากร) นชง.กคช.กช. /กรรมการผู้แทนหน่วยใช้

31 ม.ค. 66

สำเนาถูกต้อง

ร.อ.หญิง

(นภาภรณ์ พันธ์อยู่)

ประจำแผนกฯ

คุณลักษณะเฉพาะสิ่งอุปกรณ์ถาวร สาย ช. ในอำนาจเจ้ากรมฝ่ายยุทธบริการ สาย ช.

หมายเลข คฉ. 5120 - E - 66 - S - 0016

ชื่อสิ่งอุปกรณ์ ตะไบสี่เหลี่ยมจัตุรัส
หน่วยนับ " อัน "

---

1. **คุณลักษณะเฉพาะ**
   1.1 วัตถุประสงค์ในการใช้งาน
   ใช้สำหรับขัดแต่งชิ้นงานที่ทำด้วยโลหะ
   1.2 คุณลักษณะในทางเทคนิค
   1.2.1 วัสดุทำจากเหล็กกล้าคาร์บอนสูง หรือดีกว่า
   1.2.2 ฟันตะไบชนิดคมคู่ ชนิดกึ่งหยาบ หรือชนิดกึ่งละเอียด
   1.2.3 ส่วนปลายของตะไบมีลักษณะเรียวมน
   1.3 คุณลักษณะในการออกแบบ
   1.3.1 เป็นตะไบเหล็กมีด้ามจับ ด้านกว้างทั้งสี่ด้านเท่ากันหมด มีฟันรอบ ส่วนปลายมีลักษณะเรียวมน
   1.3.2 มีขนาดความยาว 4 นิ้ว หรือ 6 นิ้ว หรือ 8 นิ้ว หรือ 10 นิ้ว หรือ 12 นิ้ว ซึ่งทางราชการจะกำหนดขนาดในการจัดหาแต่ละครั้งคราว
2. **การบรรจุหีบห่อ** ตามมาตรฐานโรงงานผู้ผลิต
3. **ข้อกำหนดอื่นๆ**
   3.1 มีด้ามทำจากวัสดุตามมาตราฐานโรงงานผู้ผลิต
   3.2 เป็นของใหม่ไม่เคยใช้งานมาก่อน สามารถใช้งานได้ทันที

/4. วิธีการตรวจสอบ...

คณะกรรมการตรวจสอบคุณลักษณะเฉพาะ สป. ถาวร สาย ช.

พ.อ. (ลงชื่อ) ประธานฯ
ร.อ. (ลงชื่อ) กรรมการ/เลขานุการ
ร.ท. (ลงชื่อ) กรรมการ/เหล่าสายวิทยาการ
พ.ท. (ลงชื่อ) กรรมการ/ผู้แทนหน่วยใช้
ร.ต. (ลงชื่อ) กรรมการ/ผู้แทนหน่วยใช้
31 ม.ค. 66

คณะกรรมการตรวจสอบคุณลักษณะเฉพาะ สป. สาย ช. ของ กช.

พ.อ. (ลงชื่อ) ประธานกรรมการ
พ.ท. (ลงชื่อ) กรรมการ
พ.ท. (ลงชื่อ) กรรมการ/ผู้แทนหน่วยใช้
ร.ท. (ลงชื่อ) กรรมการ/ผู้แทนหน่วยใช้
17 ม.ค. 66

สำเนาถูกต้อง
ร.อ.หญิง (ลงชื่อ)
(นภาภรณ์ พันธอยู่)
ประจำแผนกฯ

ชื่อสิ่งอุปกรณ์ ตะไบสี่เหลี่ยมจัตุรัส

4. วิธีการตรวจสอบ

4.1 ตามคุณลักษณะเฉพาะสิ่งอุปกรณ์

4.2 ทดลองใช้งาน

คณะกรรมการตรวจสอบคุณลักษณะเฉพาะ สป. สาย ช. ของ กช.

1. พ.อ. (ชาตรี สีผึ้ง) ผอ.กวก.กช./ประธานกรรมการ
2. พ.ท. (กฤษณะ เปรียบยิ่ง) หน.กยช.กช./กรรมการ
3. พ.ท. (ธีรวัชร แนวเงินดี) รอง ผ.2 รง.วรบ.กวรบ.ศอ.สพ.ทบ./กรรมการผู้แทนหน่วยใช้
4. ร.ท. (พิสุทธิ์ ยอดรัก) นายทหารส่งกำลัง กคช.กช. /กรรมการผู้แทนหน่วยใช้

17 ม.ค. 66

คณะกรรมการตรวจสอบคุณลักษณะเฉพาะ สป. ถาวร สาย ช.

1. พ.อ. (สุชาติ ผาโพธิ์) นปก.ประจำ กช./ประธานกรรมการ
2. ร.อ. (ปัญจพล ขุนชำนิ) อจ.ผสท.กศ.รร.ช.กช. /กรรมการผู้แทนหน่วย/เลขานุการ
3. ร.ท. (อภิสิทธิ์ บุญมีประเสริฐ) นายทหารควบคุมผลงานซ่อม ช.21/กรรมการผู้แทนหน่วย/เหล่าสายวิทยาการ
4. พ.ท. (ศราวุธ ทองไชย) หน.ผผว.รง.ชรบ.กวรบ.ศอ.สพ.ทบ. รักษาราชการแทน หน.ผผค.กวรบ.ศอ.สพ.ทบ./กรรมการผู้แทนหน่วยใช้
5. ร.ต. (สามทิตย์ เพ็ญประภากร) นชง.กคช.กช. /กรรมการผู้แทนหน่วยใช้

31 ม.ค. 66

สำเนาถูกต้อง
ร.ต.
(อนุสิทธิ์ วิริยะมัติ)
ประจำแผนก กวก.กช.
20 / มิ.ย. / 66

สำเนาถูกต้อง
ร.อ.หญิง
(นภาภรณ์ พันธอยู่)
ประจำแผนกฯ

คุณลักษณะเฉพาะสิ่งอุปกรณ์ถาวร สาย ช. ในอำนาจเจ้ากรมฝ่ายยุทธบริการ สาย ช.

หมายเลข คฉ. 5120 - E - 66 - S - 0027

ชื่อสิ่งอุปกรณ์ ตะไบสี่เหลี่ยมบางตรง
หน่วยนับ " อัน "

---

1. **คุณลักษณะเฉพาะ**
   1.1 วัตถุประสงค์ในการใช้งาน
   ใช้สำหรับขัดแต่งชิ้นงานที่ทำด้วยโลหะ
   1.2 คุณลักษณะในทางเทคนิค
   1.2.1 วัสดุทำจากเหล็กกล้าคาร์บอนสูง หรือดีกว่า
   1.2.2 ฟันตะไบชนิดคมคู่ ชนิดกึ่งหยาบ หรือชนิดกึ่งละเอียด
   1.3 คุณลักษณะในการออกแบบ
   1.3.1 เป็นตะไบเหล็กสี่เหลี่ยมบางตรง มีฟันรอบ
   1.3.2 มีขนาดความยาว 4 นิ้ว หรือ 6 นิ้ว หรือ 8 นิ้ว หรือ 10 นิ้ว หรือ 12 นิ้ว ซึ่งทางราชการจะกำหนดในการจัดหาแต่ละครั้งคราว
2. **การบรรจุหีบห่อ** ตามมาตรฐานโรงงานผู้ผลิต
3. **ข้อกำหนดอื่นๆ**
   3.1 มีด้ามทำจากวัสดุตามมาตรฐานโรงงานผู้ผลิต
   3.2 เป็นของใหม่ไม่เคยใช้งานมาก่อน สามารถใช้งานได้ทันที

/4. วิธีการตรวจสอบ...

คณะกรรมการตรวจสอบคุณลักษณะเฉพาะ สป. ถาวร สาย ช.

พ.อ. ประธานฯ
ร.อ. กรรมการ/เลขานุการ
ร.ท. กรรมการ/เหล่าสายวิทยาการ
พ.ท. กรรมการ/ผู้แทนหน่วยใช้
ร.ต. กรรมการ/ผู้แทนหน่วยใช้

31 ม.ค. 66

คณะกรรมการตรวจสอบคุณลักษณะเฉพาะ สป. สาย ช. ของ กช.

พ.อ. ประธานกรรมการ
พ.ท. กรรมการ
พ.ท. กรรมการ/ผู้แทนหน่วยใช้
ร.ท. กรรมการ/ผู้แทนหน่วยใช้

19 ม.ค. 66

สำเนาถูกต้อง
ร.อ.หญิง
(นภาภรณ์ พันธ์อยู่)
ประจำแผนกฯ

ชื่อสิ่งอุปกรณ์ ตะไบสี่เหลี่ยมบางตรง

4. วิธีการตรวจสอบ

4.1 ตามคุณลักษณะเฉพาะสิ่งอุปกรณ์

4.2 ทดลองใช้งาน

คณะกรรมการตรวจสอบคุณลักษณะเฉพาะ สป. สาย ช. ของ กช.

1. พ.อ. ผอ.กวก.กช./ประธานกรรมการ

(ชาตรี สีผึ้ง)

2. พ.ท. หน.กยข.กช./กรรมการ

(กฤษณะ เปรียบยิ่ง)

3. พ.ท. รอง ผ.2 รง.วรบ.กวรบ.ศอ.สพ.ทบ./กรรมการผู้แทนหน่วยใช้

(ธีรวัชร แนวเงินดี)

4. ร.ท. นายทหารส่งกำลัง กคช.กช. /กรรมการผู้แทนหน่วยใช้

(พิสุทธิ์ ยอดรัก)

19 ม.ค. 66

คณะกรรมการตรวจสอบคุณลักษณะเฉพาะ สป. ถาวร สาย ช. สำเนาถูกต้อง

1. พ.อ. นปก.ประจำ กช./ประธานกรรมการ

(สุชาติ ผาโพธิ์)

2. ร.อ. อจ.ผสท.กศ.รร.ช.กช. /กรรมการผู้แทนหน่วย/เลขานุการ

(ปัญจพล ขุนชำนิ)

3. ร.ท. นายทหารควบคุมผลงานซ่อม ช.21/กรรมการผู้แทนหน่วย/เหล่าสายวิทยาการ

(อภิสิทธิ์ บุญมีประเสริฐ)

4. พ.ท. หน.ผผว.รง.ซรบ.กวรบ.ศอ.สพ.ทบ. รักษาราชการแทน หน.ผผค.กวรบ.ศอ.สพ.ทบ./กรรมการผู้แทนหน่วยใช้

(ศราวุธ ทองไชย)

5. ร.ต. นชง.กคช.กช. /กรรมการผู้แทนหน่วยใช้

(สามทิตย์ เพ็ญประภากร)

31 ม.ค. 66

ร.ต.

(อนุสิทธิ์ วิริยะมัติ)

ประจำแผนก กวก.กช.

20 / มิ.ย. / 66

สำเนาถูกต้อง

ร.อ.หญิง

(นภาภรณ์ พันธ์อยู่)

ประจำแผนกฯ

คุณลักษณะเฉพาะสิ่งอุปกรณ์ถาวร สาย ช. ในอำนาจเจ้ากรมฝ่ายยุทธบริการ สาย ช.

หมายเลข คฉ. 5120 - E - 66 - S - 0028

ชื่อสิ่งอุปกรณ์ **ตะไบเสี้ยวกลม**

หน่วยนับ **" อัน "**

---

1. **คุณลักษณะเฉพาะ**
   1.1 วัตถุประสงค์ในการใช้งาน
   ใช้สำหรับขัดแต่งชิ้นงานที่ทำด้วยโลหะหรือไม้
   1.2 คุณลักษณะในทางเทคนิค
      1.2.1 วัสดุทำจากเหล็กกล้าคาร์บอนสูง หรือดีกว่า
      1.2.2 ฟันตะไบชนิดคมคู่ ชนิดกึ่งหยาบ หรือชนิดกึ่งละเอียด
   1.3 คุณลักษณะในการออกแบบ
      1.3.1 เป็นตะไบเหล็กเสี้ยวกลม มีฟันรอบ
      1.3.2 มีขนาดความยาว 4 นิ้ว หรือ 6 นิ้ว หรือ 8 นิ้ว หรือ 10 นิ้ว หรือ 12 นิ้ว ซึ่งทางราชการจะกำหนดขนาดในการจัดหาแต่ละครั้งคราว
2. **การบรรจุหีบห่อ** ตามมาตรฐานโรงงานผู้ผลิต
3. **ข้อกำหนดอื่นๆ**
   3.1 มีด้ามทำจากวัสดุตามมาตรฐานโรงงานผู้ผลิต
   3.2 เป็นของใหม่ไม่เคยใช้งานมาก่อน สามารถใช้งานได้ทันที

/4. วิธีการตรวจสอบ...

คณะกรรมการตรวจสอบคุณลักษณะเฉพาะ สป. ถาวร สาย ช.

พ.อ. (ลงชื่อ) ประธานฯ

ร.อ. (ลงชื่อ) กรรมการ/เลขานุการ

ร.ท. (ลงชื่อ) กรรมการ/เหล่าสายวิทยาการ

พ.ท. (ลงชื่อ) กรรมการ/ผู้แทนหน่วยใช้

ร.ต. (ลงชื่อ) กรรมการ/ผู้แทนหน่วยใช้

31 ม.ค. 66

คณะกรรมการตรวจสอบคุณลักษณะเฉพาะ สป. สาย ช. ของ กช.

พ.อ. (ลงชื่อ) ประธานกรรมการ

พ.ท. (ลงชื่อ) กรรมการ

พ.ท. (ลงชื่อ) กรรมการ/ผู้แทนหน่วยใช้

ร.ท. (ลงชื่อ) กรรมการ/ผู้แทนหน่วยใช้

20 ม.ค. 66

สำเนาถูกต้อง

ร.อ.หญิง (ลงชื่อ)

(นภาภรณ์ พันธอยู่)

ประจำแผนกฯ

ชื่อสิ่งอุปกรณ์ ตะไบเสี้ยวกลม

4. วิธีการตรวจสอบ

4.1 ตามคุณลักษณะเฉพาะสิ่งอุปกรณ์

4.2 ทดลองใช้งาน

คณะกรรมการตรวจสอบคุณลักษณะเฉพาะ สป. สาย ช. ของ กช.

1. พ.อ. (ชาตรี สีผึ้ง) ผอ.กวก.กช./ประธานกรรมการ
2. พ.ท. (กฤษณะ เปรียบยิ่ง) หน.กยข.กช./กรรมการ
3. พ.ท. (ธีรวัชร แนวเงินดี) รอง ผ.2 รง.วรบ.กวรบ.ศอ.สพ.ทบ./กรรมการผู้แทนหน่วยใช้
4. ร.ท. (พิสุทธิ์ ยอดรัก) นายทหารส่งกำลัง กคช.กช. /กรรมการผู้แทนหน่วยใช้

20 ม.ค. 66

คณะกรรมการตรวจสอบคุณลักษณะเฉพาะ สป. ถาวร สาย ช.

1. พ.อ. (สุชาติ ผาโพธิ์) นปก.ประจำ กช./ประธานกรรมการ
2. ร.อ. (ปัญจพล ขุนชำนิ) อจ.ผสท.กศ.รร.ช.กช. /กรรมการผู้แทนหน่วย/เลขานุการ
3. ร.ท. (อภิสิทธิ์ บุญมีประเสริฐ) นายทหารควบคุมผลงานซ่อม ช.21/กรรมการผู้แทนหน่วย/เหล่าสายวิทยาการ
4. พ.ท. (ศราวุธ ทองไชย) หน.ผผว.รง.ชรบ.กวรบ.ศอ.สพ.ทบ. รักษาราชการแทน หน.ผผค.กวรบ.ศอ.สพ.ทบ./กรรมการผู้แทนหน่วยใช้
5. ร.ต. (สามทิตย์ เพ็ญประภากร) นชง.กคช.กช. /กรรมการผู้แทนหน่วยใช้

31 ม.ค. 66

สำเนาถูกต้อง
ร.ต.
(อนุสิทธิ์ วิริยะมัติ)
ประจำแผนก กวก.กช.
20 / มี.ค. / 66

สำเนาถูกต้อง
ร.อ.หญิง
(นภาภรณ์ พันธ์อยู่)
ประจำแผนกฯ

คุณลักษณะเฉพาะสิ่งอุปกรณ์ถาวร สาย ช. ในอำนาจเจ้ากรมฝ่ายยุทธบริการ สาย ช.

หมายเลข คณ. 3455 – E - 62 – S - 0006

ชื่อสิ่งอุปกรณ์ ใบเลื่อยเลื่อยเหล็ก

หน่วยนับ " ใบ "

---

1. <u>คุณลักษณะเฉพาะ</u>

   1.1 วัตถุประสงค์ในการใช้งาน

   ใช้สำหรับเลื่อยเหล็ก

   1.2 คุณลักษณะในทางเทคนิค

   1.2.1 เป็นเหล็ก High Speed Steel

   1.2.2 ความหนา ยาว และขนาดของฟัน ตามที่ต้องการ หรือตามตัวอย่าง

   1.3 คุณลักษณะในการออกแบบ

   -

2. <u>การบรรจุและหีบห่อ</u>

   ตามมาตรฐานในท้องตลาด

3. <u>ข้อกำหนดอื่นๆ</u>

   เป็นของใหม่ไม่เคยใช้งานมาก่อน

4. <u>วิธีการตรวจสอบ</u>

   4.1 ตัดเหล็กกล้าได้, ฟันเลื่อยไม่หักบิ่นเมื่อทดสอบ

   4.2 ตรวจสอบและทดสอบให้เป็นไปตามตัวอย่าง หรือตามคุณลักษณะเฉพาะที่ได้ระบุไว้

สำเนาถูกต้อง

ร.อ.หญิง (signature)

(นภาภรณ์ พันธ์อยู่)

ประจำแผนกฯ

/คณะกรรมการตรวจ...

พ.อ. (signature)

4 ก.ค. 2562

ชื่อสิ่งอุปกรณ์ ใบเลื่อยเลื่อยเหล็ก

คณะกรรมการตรวจสอบคุณลักษณะเฉพาะ สป.สาย ช. ของ กช.

1. พ.อ. ผอ.กวก.กช./ประธานกรรมการ
(สมศักดิ์ แสวงศักดิ์)

2. พ.อ. รอง ผอ.กยข.กช./กรรมการ
(จารึก แก้วผลึก)

3. พ.ท. สถาปนิก พล.ช. ช่วยราชการ ช.11/กรรมการผู้แทนหน่วยใช้
(ธีระพล อารีพันธุ์)

4. ร.ต. ประจำแผนกควบคุม สป.กคช.กช./กรรมการผู้แทนหน่วยใช้
(วีรวัฒน์ เลาอารีกิจ)

4 / ก.ค. / 62

คณะกรรมการตรวจสอบคุณลักษณะเฉพาะ สป. สาย ช. ของ ทบ.

1. พล.ต. ผทค.ทบ./ประธานกรรมการ
(จีรนันท์ กัณฑวงศ์)

2. พ.อ. รอง ผอ.กวก.กช./กรรมการ
(กำชัย กุศลทรามาส)

3. พ.ท. หน.กบ.ทบ./กรรมการ
(ธนาธิป วิปุลานุสาสน์)

25 / กค / 62

สำเนาถูกต้อง
ร.ต.
(อนุสิทธิ์ วิริยะมัติ)
ประจำแผนก กวก.กช.
20 / มี.ค. / 66

สำเนาถูกต้อง
ร.อ.หญิง
(นภาภรณ์ พันธ์อยู่)
ประจำแผนกฯ

คุณลักษณะเฉพาะสิ่งอุปกรณ์สายวิทยาการ สาย ช. ในอำนาจเจ้ากรมฝ่ายยุทธบริการ สาย ช.

เอกสาร คฉ. 5120 - E – 63 – S - 0031
ชื่อสิ่งอุปกรณ์ แผ่นขัดไฟเบอร์
หน่วยนับ " แผ่น "

---

1. <u>คุณลักษณะเฉพาะ</u>
   1.1 วัตถุประสงค์ในการใช้งาน
   ใช้สำหรับขัดและเจียรนัยโลหะ
   1.2 คุณลักษณะในทางเทคนิค
      1.2.1 ทำด้วยไฟเบอร์ผสมแข็งเหนียว หนาไม่น้อยกว่า ¼ นิ้ว ชนิดผิวหยาบ หรือผิวละเอียด และขนาดเส้นผ่านศูนย์กลาง ตามที่ทางราชการต้องการ
      1.2.2 ขนาดรูใน (กลาง) ตามที่ทางราชการต้องการ
      1.2.3 ขนาดต่าง ๆ กัน ประมาณ 4″ x 12″, 6″ x 18″, 8″ x 24″, 10″ x 30″ หรือใหญ่กว่านี้
   1.3 คุณลักษณะในการออกแบบ
   เป็นแผ่นไฟเบอร์ กลมแบน มีรูตรงกลาง
2. <u>การบรรจุและหีบห่อ</u>
   ตามมาตรฐานโรงงานผู้ผลิต
3. <u>ข้อกำหนดอื่นๆ</u>
   เป็นของใหม่ไม่เคยใช้งานมาก่อน
4. <u>วิธีการตรวจสอบ</u>
   4.1 ตามคุณลักษณะเฉพาะ
   4.2 ทดลองใช้งาน

สำเนาถูกต้อง
ร.อ.หญิง (signature)
(นภาภรณ์ พันธ์อยู่)
ประจำแผนกฯ

/คณะกรรมการตรวจสอบ...
พ.อ. (signature)
17 ก.ย. 2563

[illegible]

คณะกรรมการตรวจสอบคุณลักษณะเฉพาะ สป.สาย ช. ของ กช.

1. พ.อ. (ลงชื่อ) ผอ.กวก.กช./ประธานกรรมการ
(วีริยะ เกิดสุข)

2. พ.อ. (ลงชื่อ) รอง ผอ.กยข.กช./กรรมการ
(สุธีร์ อำไพวิทย์)

3. ร.ต. (ลงชื่อ) นายทหารชำนาญงาน กคช.กช./กรรมการผู้แทนหน่วยใช้
(ประมวล สีลาอาสน์)
17 / ก.ย. / 63

คณะกรรมการตรวจสอบคุณลักษณะเฉพาะ สป. สาย ช. ของ ทบ.

1. พล.ท. (ลงชื่อ) ผทค.พิเศษ ทบ./ประธานกรรมการ
(ชูพงษ์ พรหมรุ่งเรือง)

2. พ.อ. (ลงชื่อ) รอง ผอ.กคช.กช./กรรมการ
(กิตติ สินสวัสดิ์)

3. พ.ท. (ลงชื่อ) หน.กบ.ทบ./กรรมการ
(ณรงค์ฤทธิ์ เติมลาภ)
17 / ก.ย. / 63

สำเนาถูกต้อง
ร.ต. (ลงชื่อ)
(อนุสิทธิ์ วีริยะมัติ)
ประจำแผนก กวก.กช.
20 / ม.ค. / 64

สำเนาถูกต้อง
ร.อ.หญิง (ลงชื่อ)
(นภาภรณ์ พันธ์อยู่)
ประจำแผนกฯ

คุณลักษณะเฉพาะสิ่งอุปกรณ์ถาวร สาย ช. ในอำนาจเจ้ากรมฝ่ายยุทธบริการ สาย ช.

หมายเลข คฉ. 4910 – E – 63 – S - 0028

ชื่อสิ่งอุปกรณ์ หินเจียรนัย

หน่วยนับ " อัน "

---

1. <u>คุณลักษณะเฉพาะ</u>

    1.1 วัตถุประสงค์ในการใช้งาน

    ใช้สำหรับเจียรนัยวัสดุต่างๆ

    1.2 คุณลักษณะในทางเทคนิค

    1.2.1 ทำด้วย คาร์โบลันดัม

    1.2.2 ขนาดความหนา ความกว้าง และขนาดรู ตามที่ราชการกำหนด

    1.2.3 ชนิดหยาบ หรือละเอียด ตามที่ราชการกำหนด

    1.3 คุณลักษณะในการออกแบบ

    เป็นหินแผ่นกลม มีรูตรงกลาง สวมเข้ากับเพลาของเครื่องเจียรนัยได้

2. <u>การบรรจุและหีบห่อ</u>

    ตามมาตรฐานโรงงานผู้ผลิต

3. <u>ข้อกำหนดอื่นๆ</u>

    เป็นของใหม่ไม่เคยใช้งานมาก่อน

4. <u>วิธีการตรวจสอบ</u>

    4.1 ตามคุณลักษณะเฉพาะ

    4.2 ทดลองประกอบเครื่องเจียรนัย แล้วลับคมเครื่องมือ หรือ เจียรนัยโลหะ

....

คณะกรรมการตรวจสอบคุณลักษณะเฉพาะ สป.สาย ช. ของ กช.

1. พ.อ. (ลงชื่อ) ผอ.กวก.กช./ประธานกรรมการ

(วิริยะ เกิดสุข)

2. พ.อ. (ลงชื่อ) รอง ผอ.กยข.กช./กรรมการ

(สุธีร์ อำไพวิทย์)

3. ร.ต. (ลงชื่อ) ประจำแผนกควบคุม สป.กคช.กช./กรรมการผู้แทนหน่วยใช้

(วีรวัฒน์ เลาอารีกิจ)

๑๙ / ก.ข. / ๖๓

สำเนาถูกต้อง

ร.อ.หญิง (ลงชื่อ)

(นภาภรณ์ พันธ์อยู่)

ประจำแผนกฯ

ชื่อสิ่งอุปกรณ์ หินเจียรนัย

คณะกรรมการตรวจสอบคุณลักษณะเฉพาะ สป. สาย ช. ของ ทบ.

1. พล.ท. ผทค.พิเศษ ทบ./ประธานกรรมการ

(ชูพงษ์ พรหมรุ่งเรือง)

2. พ.อ. รอง ผอ.กคช.กช./กรรมการ

(กิตติ สินสวัสดิ์)

3. พ.ท. หน.กบ.ทบ./กรรมการ

(ณรงค์ฤทธิ์ เติมลาภ)

17 / ก.ย. / 63

สำเนาถูกต้อง

ร.ต.

(อนุสิทธิ์ วิริยะมัติ)

ประจำแผนก กวก.กช.

20 / มิ.ย. / 66

สำเนาถูกต้อง

ร.อ.หญิง

(นภาภรณ์ พันธ์อยู่)

ประจำแผนกฯ

คุณลักษณะเฉพาะ สป. ถาวร ในอำนาจเจ้ากรมฝ่ายยุทธบริการ สาย วศ.

หมายเลข คฉ. 6810 – C – 65 – S – 0047

ชื่อ สป. น้ำยาเงาทองแดง A

หน่วยนับ ลิตร

---

1. **คุณลักษณะเฉพาะ**

1.1 วัตถุประสงค์ในการใช้งาน

เพื่องานผลิต

1.2 คุณลักษณะในทางเทคนิค

1.2.1 เป็นสารละลายของสารลดแรงตึงผิว ชนิดไม่มีขั้วไฟฟ้า

1.2.2 มีความหนาแน่น 1.01 - 1.05 กรัมต่อลูกบาศก์เซนติเมตร

1.2.3 ละลายในน้ำได้

1.3 คุณลักษณะในการออกแบบ

เป็นของเหลว สีม่วงอมดำ มีกลิ่นฉุน

2. **การบรรจุและหีบห่อ**

2.1 ตามมาตรฐานผู้ผลิต บรรจุในหีบห่อที่สามารถป้องกันความเสียหายจากการขนส่งได้

2.2 ด้านข้างของหีบห่อต้องระบุชื่อสิ่งอุปกรณ์ ชื่อบริษัท ประเทศผู้ผลิต วัน เดือน ปี ที่ผลิต จำนวน น้ำหนัก ปริมาตร และเลขที่สัญญา

3. **ข้อกำหนดอื่น ๆ**

3.1 มีเอกสารรับรองการตรวจวิเคราะห์ผลิตภัณฑ์ จากบริษัทผู้ผลิต

3.2 เป็นของผลิตใหม่ ไม่เคยใช้งานมาก่อน

3.3 เป็นผลิตภัณฑ์ภายในประเทศ

4. **วิธีการตรวจสอบ**

4.1 ตรวจสอบคุณลักษณะเฉพาะ ตามข้อ 1, 2 และ 3

4.2 ตรวจสอบโดยการทดลองใช้งาน

สำเนาถูกต้อง
ร.อ.หญิง
(นภาภรณ์ พันธ์อยู่)
ประจำแผนกฯ

พ.อ. ....ประธานกรรมการ

พ.อ. ....กรรมการ

ร.ต. ....กรรมการ

ร.อ. ....กรรมการผู้แทนหน่วยใช้

ว่าที่ ร.ต. ....กรรมการผู้แทนหน่วยใช้

0 6 ก.ย. 2565

/คณะกรรมการ...

พ.อ. ....

ชื่อ สป. น้ำยาเงาทองแดง A

คณะกรรมการตรวจสอบคุณลักษณะเฉพาะ สป. สาย วศ.

พ.อ.	(พรชัย เศรษฐบุตร)	ผอ.กวก.วศ.ทบ./ประธานกรรมการ
พ.อ.หญิง	(ศุจิรัตน์ ปุยะกุล)	หน.ผวพ.กวก.วศ.ทบ./กรรมการ/เลขานุการ
ร.อ.	(อัครเดช ศรีนวลชาติ)	ประจำแผนก ผ.๒ รง.อว.กชส.ศอ.สพ.ทบ. รักษาราชการแทน หน.ผ.๑ รง.อว.กชส.ศอ.สพ.ทบ./กรรมการผู้แทนหน่วยใช้

01 ก.ย. 2565

คณะกรรมการตรวจสอบคุณลักษณะเฉพาะ สป. ถาวร สาย วศ.

พ.อ.	(เศรษฐ์สรรค์ ศิริโสภณ)	รอง จก.วศ.ทบ./ประธานกรรมการ
พ.อ.	(ชินโชติ พิทยานนท์)	หน.ผตก.รร.วศ.ทบ. ปฏิบัติหน้าที่ หน.ผกบ.กผค.วศ.ทบ./กรรมการ
ร.อ.	(นรินทร์ รักษาจิตร)	ครู ผวท.กศ.รร.วศ.ทบ. ปฏิบัติหน้าที่ ประจำ ผตก.รร.วศ.ทบ. อีกตำแหน่งหนึ่ง/กรรมการ
ร.อ.	(อัครเดช ศรีนวลชาติ)	ประจำแผนก ผ.๒ รง.อว.กชส.ศอ.สพ.ทบ. รักษาราชการแทน หน.ผ.๑ รง.อว.กชส.ศอ.สพ.ทบ./กรรมการผู้แทนหน่วยใช้
ว่าที่ ร.ท.	(ภาณุเวท สุขนันท์)	ประจำแผนก ผผค.กชส.ศอ.สพ.ทบ. ช่วยราชการ ผผว.รง.อว.กชส.ศอ.สพ.ทบ./กรรมการผู้แทนหน่วยใช้

01 ก.ย. 2565

สำเนาถูกต้อง

ร.อ.หญิง

(นภาภรณ์ พันธ์อยู่)

ประจำแผนกฯ

คุณลักษณะเฉพาะ สป. ถาวร ในอำนาจเจ้ากรมฝ่ายยุทธบริการ สาย วศ.

หมายเลข คฉ. 6810 – C – 65 – S – 0048

ชื่อ สป. น้ำยาเงาทองแดง B

หน่วยนับ ลิตร

....

1. <u>คุณลักษณะเฉพาะ</u>

1.1 วัตถุประสงค์ในการใช้งาน

เพื่องานผลิต

1.2 คุณลักษณะในทางเทคนิค

1.2.1 เป็นสารละลายของสารลดแรงตึงผิว ชนิดไม่มีขั้วไฟฟ้า

1.2.2 มีความหนาแน่น 1.02 - 1.08 กรัมต่อลูกบาศก์เซนติเมตร

1.2.3 ละลายในน้ำได้

1.3 คุณลักษณะในการออกแบบ

เป็นของเหลวใส สีฟ้า มีกลิ่นฉุนเล็กน้อย

2. <u>การบรรจุและหีบห่อ</u>

2.1 ตามมาตรฐานผู้ผลิต บรรจุในหีบห่อที่สามารถป้องกันความเสียหายจากการขนส่งได้

2.2 ด้านข้างของหีบห่อต้องระบุชื่อสิ่งอุปกรณ์ ชื่อบริษัท ประเทศผู้ผลิต วัน เดือน ปี ที่ผลิต จำนวน น้ำหนัก ปริมาตร และเลขที่สัญญา

3. <u>ข้อกำหนดอื่น ๆ</u>

3.1 มีเอกสารรับรองการตรวจวิเคราะห์ผลิตภัณฑ์ จากบริษัทผู้ผลิต

3.2 เป็นของผลิตใหม่ ไม่เคยใช้งานมาก่อน

3.3 เป็นผลิตภัณฑ์ภายในประเทศ

4. <u>วิธีการตรวจสอบ</u>

4.1 ตรวจสอบคุณลักษณะเฉพาะ ตามข้อ 1, 2 และ 3

4.2 ตรวจสอบโดยการทดลองใช้งาน

สำเนาถูกต้อง
ร.อ.หญิง
(นภาภรณ์ พันธ์อยู่)
ประจำแผนกฯ

....

พ.อ. ....ประธานกรรมการ

พ.อ. ....กรรมการ

ร.อ. ....กรรมการ

ร.อ. ....กรรมการผู้แทนหน่วยใช้

ว่าที่ ร.ท. ....กรรมการผู้แทนหน่วยใช้

/คณะกรรมการ...

พ.อ. ....

0 1 ก.ค. 2562

ชื่อ สป. น้ำยาเงาคองแดง B

คณะกรรมการตรวจสอบคุณลักษณะเฉพาะ สป. สาย วศ.

พ.อ.	(ลงชื่อ) (พรชัย เศรษฐบุตร)	ผอ.กวก.วศ.ทบ./ประธานกรรมการ
พ.อ.หญิง	(ลงชื่อ) (ศุจิรัตน์ ปุยะกุล)	หน.ผวพ.กวก.วศ.ทบ./กรรมการ/เลขานุการ
ร.อ.	(ลงชื่อ) (อัครเดช ศรีนวลชาติ)	ประจำแผนก ผ.๒ รง.อว.กชส.ศอ.สพ.ทบ. รักษาราชการแทน หน.ผ.๑ รง.อว.กชส.ศอ.สพ.ทบ./ กรรมการผู้แทนหน่วยใช้

0 1 ก.ย. 2565

คณะกรรมการตรวจสอบคุณลักษณะเฉพาะ สป. ถาวร สาย วศ.

พ.อ.	(ลงชื่อ) (เศรษฐ์สรรค์ ศิริโสภณ)	รอง จก.วศ.ทบ./ประธานกรรมการ
พ.อ.	(ลงชื่อ) (ชินโชติ พิทยานนท์)	หน.ผตก.รร.วศ.ทบ. ปฏิบัติหน้าที่ หน.ผกบ.กผค.วศ.ทบ./กรรมการ
ร.อ.	(ลงชื่อ) (นรินทร์ รักษาจิตร)	ครู ผวท.กศ.รร.วศ.ทบ. ปฏิบัติหน้าที่ ประจำ ผตก.รร.วศ.ทบ. อีกตำแหน่งหนึ่ง/กรรมการ
ร.อ.	(ลงชื่อ) (อัครเดช ศรีนวลชาติ)	ประจำแผนก ผ.๒ รง.อว.กชส.ศอ.สพ.ทบ. รักษาราชการแทน หน.ผ.๑ รง.อว.กชส.ศอ.สพ.ทบ./ กรรมการผู้แทนหน่วยใช้
ว่าที่ ร.ท.	(ลงชื่อ) (ภาณุเวท สุขนันท์)	ประจำแผนก ผผค.กชส.ศอ.สพ.ทบ. ช่วยราชการ ผผว.รง.อว.กชส.ศอ.สพ.ทบ./กรรมการผู้แทนหน่วยใช้

0 1 ก.ย. 2565

สำเนาถูกต้อง
ร.อ.หญิง (ลงชื่อ)
(นภาภรณ์ พันธ์อยู่)
ประจำแผนกฯ

คุณลักษณะเฉพาะ สป. ถาวร ในอำนาจเจ้ากรมฝ่ายยุทธบริการ สาย วศ.

หมายเลข คฉ. 6810 – C – 65 – S – 0052

ชื่อ สป. นิกเกิลซัลเฟต (Nickel sulphate) แบบที่ 2

หน่วยนับ กิโลกรัม

....

1. **คุณลักษณะเฉพาะ**

1.1 วัตถุประสงค์ในการใช้งาน

เพื่องานผลิต

1.2 คุณลักษณะในทางเทคนิค

1.2.1 มีสูตรโมเลกุลเป็น $NiSO_4$

1.2.2 มีปริมาณนิกเกิล (Ni) ไม่น้อยกว่า 21.8%

1.2.3 มีปริมาณโคบอลต์ (Co) ไม่มากกว่า 0.0009%

1.2.4 มีปริมาณทองแดง (Cu) ไม่มากกว่า 0.00015%

1.2.5 มีปริมาณเหล็ก (Fe) ไม่มากกว่า 0.0008%

1.2.6 มีปริมาณตะกั่ว (Pb) ไม่มากกว่า 0.00013%

1.3 คุณลักษณะในการออกแบบ

เป็นผลึก สีเขียว

2. **การบรรจุและหีบห่อ**

2.1 ตามมาตรฐานผู้ผลิต บรรจุในหีบห่อที่สามารถป้องกันความชื้นและความเสียหายจากการขนส่งได้

2.2 ด้านข้างของหีบห่อต้องระบุชื่อสิ่งอุปกรณ์ ชื่อบริษัท ประเทศผู้ผลิต วัน เดือน ปี ที่ผลิต จำนวน น้ำหนัก ปริมาตร และเลขที่สัญญา

3. **ข้อกำหนดอื่น ๆ**

3.1 มีเอกสารรับรองการตรวจวิเคราะห์ผลิตภัณฑ์ จากบริษัทผู้ผลิต

3.2 เป็นของผลิตใหม่ ไม่เคยใช้งานมาก่อน

4. **วิธีการตรวจสอบ**

4.1 ตรวจสอบคุณลักษณะเฉพาะ ตามข้อ 1, 2 และ 3

4.2 ตรวจสอบโดยการทดลองใช้งาน

สำเนาถูกต้อง
ร.อ.หญิง
(นภาภรณ์ พันธ์อยู่)
ประจำแผนกฯ

....

พ.อ. ....ประธานกรรมการ

พ.อ. ....กรรมการ

ร.ต. ....กรรมการ

ร.อ. ....กรรมการผู้แทนหน่วยใช้

จ่าสิบเอก ร.ต. ....กรรมการผู้แทนหน่วยใช้

/คณะกรรมการ...

พ.อ. ....

01 พ.ย. 2565

ชื่อ สป. นิกเกิลซัลเฟต (Nickel sulphate) แบบที่ 2

คณะกรรมการตรวจสอบคุณลักษณะเฉพาะ สป. สาย วศ.

พ.อ. (ลงชื่อ) ผอ.กวก.วศ.ทบ./ประธานกรรมการ
(พรชัย เศรษฐบุตร)

พ.อ.หญิง (ลงชื่อ) หน.ผวพ.กวก.วศ.ทบ./กรรมการ/เลขานุการ
(ศุจิรัตน์ ปุยะกุล)

ร.อ. (ลงชื่อ) ประจำแผนก ผ.๒ รง.อว.กชส.ศอ.สพ.ทบ.
(อัครเดช ศรีนวลชาติ) รักษาราชการแทน หน.ผ.๑ รง.อว.กชส.ศอ.สพ.ทบ./
กรรมการผู้แทนหน่วยใช้

01 ก.ย. 2565

คณะกรรมการตรวจสอบคุณลักษณะเฉพาะ สป. ถาวร สาย วศ.

พ.อ. (ลงชื่อ) รอง จก.วศ.ทบ./ประธานกรรมการ
(เศรษฐ์สรรค์ ศิริโสภณ)

พ.อ. (ลงชื่อ) หน.ผตก.รร.วศ.ทบ. ปฏิบัติหน้าที่
(ชินโชติ พิทยานนท์) หน.ผกบ.กผค.วศ.ทบ./กรรมการ

ร.อ. (ลงชื่อ) ครู ผวท.กศ.รร.วศ.ทบ. ปฏิบัติหน้าที่
(นรินทร์ รักษาจิตร) ประจำ ผตก.รร.วศ.ทบ. อีกตำแหน่งหนึ่ง/กรรมการ

ร.อ. (ลงชื่อ) ประจำแผนก ผ.๒ รง.อว.กชส.ศอ.สพ.ทบ.
(อัครเดช ศรีนวลชาติ) รักษาราชการแทน หน.ผ.๑ รง.อว.กชส.ศอ.สพ.ทบ./
กรรมการผู้แทนหน่วยใช้

ว่าที่ ร.ท. (ลงชื่อ) ประจำแผนก ผผค.กชส.ศอ.สพ.ทบ. ช่วยราชการ
(ภาณุเวท. สุขนันท์) ผผว.รง.อว.กชส.ศอ.สพ.ทบ./กรรมการผู้แทนหน่วยใช้

01 ก.ย. 2565

สำเนาถูกต้อง
ร.อ.หญิง (ลงชื่อ)
(นภาภรณ์ พันธอยู่)
ประจำแผนกฯ

คุณลักษณะเฉพาะ สป. ถาวร สาย วศ.

หมายเลข คฉ. 6810 – C – 62 – P – 1605

ชื่อ สป. ไนตริกแอซิด (A.R.)

หน่วยนับ ลิตร

....

1. คุณลักษณะเฉพาะ

1.1 วัตถุประสงค์ในการใช้งาน

เพื่องานทดลอง

1.2 คุณลักษณะในทางเทคนิค

1.2.1 มีความบริสุทธิ์ 68-72%

1.2.2 มีความถ่วงจำเพาะ 1.408-1.418

1.3 คุณลักษณะในการออกแบบ

เป็นของเหลวใสไม่มีสี

2. การบรรจุและหีบห่อ

ตามมาตรฐานผู้ผลิต

3. ข้อกำหนดอื่น ๆ

ระบุ % ของสิ่งเจือปนแต่ละชนิด

4. วิธีการตรวจสอบ

4.1 ตรวจสอบคุณลักษณะเฉพาะ ตามข้อ 1, 2 และ 3

4.2 ตรวจสอบโดยการทดลองใช้งาน

สำเนาถูกต้อง
ร.อ.หญิง (signature)
(นภาภรณ์ พันธ์อยู่)
ประจำแผนกฯ

....

คณะกรรมการตรวจสอบคุณลักษณะเฉพาะ สป. สาย วศ.

พ.อ. (signature) ผอ.กวก.วศ.ทบ./ประธานกรรมการ
(พรชัย เศรษฐบุตร)

พ.อ. (signature) อจ.หน.ผวท.กศ.รร.วศ.ทบ. ปฏิบัติหน้าที่
(ปฏิวัติ มุลาลินน์) หน.ผวพ.กวก.วศ.ทบ./กรรมการ/เลขานุการ

พ.ท.หญิง (signature) หน.ผธก.วศ.ทบ. ปฏิบัติหน้าที่
(กัญฑิมา นิเวศวรรณ) ประจำแผนก ผดท.กวก.วศ.ทบ./
กรรมการผู้แทนหน่วยใช้

/คณะกรรมการ...

ชื่อ สป. ไนตริคแอซิด (A.R.)

คณะกรรมการตรวจสอบคุณลักษณะเฉพาะ สป. สาย วศ. ของ ทบ.

พล.ต. ผทค.ทบ./ประธานกรรมการ

(นรินทร์ เกษธนัง)

พ.อ. ผอ. กอง วศ.ทบ./กรรมการ

(อัครฉันท์ วงศ์หาริมาตย์)

พ.ท. หน.กบ.ทบ./กรรมการ

(พลเก้า สินพูลผล)

01 ส.ค. 2562

สำเนาถูกต้อง

ร.อ.หญิง

(นภาภรณ์ พันธ์อยู่)

ประจำแผนกฯ