6

คุณลักษณะเฉพาะสิ่งอุปกรณ์ถาวร สาย สพ.

หมายเลข คฉ. 6910 – O – 65 – P – 0293

ชื่อสิ่งอุปกรณ์ กระเดื่องนิรภัย ลข. ซ้อมขว้างแบบ สพ. 58

หน่วยนับ ชิ้น

1. <u>คุณลักษณะเฉพาะ</u>

1.1 วัตถุประสงค์ในการใช้งาน

เป็นชิ้นส่วนประกอบ ลข. ซ้อมขว้างแบบ สพ. 58 ใช้สำหรับประกอบเป็น ลข. ซ้อมขว้าง เพื่อทำการฝึกตามหลักสูตรของทางราชการ

1.2 คุณลักษณะในทางเทคนิค

1.2.1 เป็นชิ้นส่วนสำเร็จรูปทำด้วยเหล็กแผ่น ชนิดเอสเค 5 (SK5) ปั๊มขึ้นรูป หรือวัสดุอื่นที่เทียบเท่าหรือดีกว่า

1.2.2 พ่นสีฟ้าด้าน

1.3 คุณลักษณะในการออกแบบ

1.3.1 กระเดื่องนิรภัย ลข. ซ้อมขว้างแบบ สพ. 58 มีรูปร่างและขนาดตามแบบ ผนวก ก

1.3.2 ปั๊มขึ้นรูป เป็นแกนยาว ปลายด้านหนึ่งพับงอเป็นขอเกาะ สำหรับเกี่ยวยึดกับเรือนชนวน และ มีรูสำหรับใส่สลักนิรภัย

2. <u>การบรรจุและหีบห่อ</u>

2.1 ตามมาตรฐานของโรงงานผู้ผลิต แต่ทั้งนี้ต้องทำการบรรจุหีบห่ออย่างแน่นหนา มั่นคง แข็งแรง สามารถป้องกันการชำรุดเสียหาย อันเนื่องมาจากการขนส่งได้อย่างปลอดภัย และต้องป้องกันการเกิดสนิม อันเนื่องมาจากสภาวะต่าง ๆ ในระหว่างการขนส่ง และระหว่างการเก็บรักษา เช่น ไอน้ำทะเล ความร้อน และความชื้น สัมพัทธ์ในอากาศ เป็นต้น

2.2 ด้านข้างของหีบห่อต้องระบุ ชื่อสิ่งอุปกรณ์ ชื่อบริษัทและประเทศผู้ผลิต เดือน ปี ที่ผลิต จำนวน น้ำหนัก และเลขที่สัญญา

3. <u>ข้อกำหนดอื่น ๆ</u>

3.1 ต้องเป็นของผลิตใหม่ ไม่เคยใช้งานมาก่อน อยู่ในสภาพเรียบร้อย และสามารถใช้ราชการได้ทันที

3.2 มีกระเดื่องนิรภัย ลข. ซ้อมขว้างแบบ สพ. 58 มอบให้สำหรับการทดลองใช้งาน 1 ชิ้น ต่อการจัดหา 500 ชิ้น

3.3 เป็นพัสดุที่ผลิตภายในประเทศ

4. <u>วิธีการตรวจสอบ</u>

4.1 ตรวจสอบสภาพโดยทั่วไป และความเรียบร้อยสมบูรณ์ขององค์ประกอบต่างๆ

4.2 ตรวจสอบคุณลักษณะเฉพาะดังนี้

พ.อ. .....ประธานกรรมการ

พ.อ. .....กรรมการและเลขานุการ

พ.ต. .....กรรมการผู้แทนหน่วย/เหล่าสายวิทยาการ

พ.ต. .....กรรมการผู้แทนหน่วยใช้

ร.ต. .....กรรมการผู้แทนหน่วยใช้

/4.2.1 ข้อ 1.2 ตรวจสอบ...

พ.อ.

4.2.1 ข้อ 1.2 ตรวจสอบด้วยสายตาและใบรับรองมาตรฐานจากผู้ผลิต หรือใบรับรองมาตรฐานจากหน่วยงาน หรือสถาบันที่มีหน้าที่รับรองมาตรฐานตามที่กฎหมายกำหนด

4.2.2 ข้อ 1.3 ตรวจสอบด้วยสายตาและวัดขนาดตาม ผนวก ก

4.2.3 ข้อ 2 - 3 ตรวจสอบด้วยสายตาและนับจำนวน

4.2.4 ทดลองใช้งาน

คณะกรรมการตรวจสอบคุณลักษณะเฉพาะสิ่งอุปกรณ์ สาย สพ. ของ สพ.ทบ.

พ.อ. นปก.ประจำ สพ.ทบ./ประธานกรรมการ
(ปกฤษฎิ์ เครือเนตร)

พ.อ. ประจำ สพ.ทบ./กรรมการ
(สมศักดิ์ สุทธิศักดิ์)

พ.ต. อจ.รร.สพ.สพ.ทบ./กรรมการ
(มนัส มีเดช)

พ.ต. ประจำแผนก ผตค.รง.ชรบ.กวรบ.ศอ.สพ.ทบ.
(ธีรวัชร แนวเงินดี) ปฏิบัติหน้าที่ หน.ผผว.รง.วรบ.กวรบ.ศอ.สพ.ทบ.
/กรรมการผู้แทนหน่วยใช้

ร.อ. ผบ.ชุดทำลาย ทลร.สพ.ทบ./กรรมการ
(นภกร เขียวเสน)

ร.อ. นายทหารซ่อมและทำลาย/กรรมการ
(วชิระ ทองจำรัส)

พ.ท. อจ.รร.สพ.สพ.ทบ./กรรมการและเลขานุการ
(ยิ่งยศ สงวนพวก)

15 ก.พ.65

คณะกรรมการตรวจสอบคุณลักษณะเฉพาะสิ่งอุปกรณ์ถาวร สาย สพ.

พ.อ. รอง ผบ.รร.สพ.สพ.ทบ./ประธานกรรมการ
(รณภพ วิเชียรวรรณ)

พ.ต. นายทหารซ่อมบำรุง คลังแสง 1 คส.สพ.ทบ.
(ปริญญา ปัญญาทิพย์) /กรรมการผู้แทนหน่วย/เหล่าสายวิทยาการ

พ.ต. ประจำแผนก ผตค.รง.ชรบ.กวรบ.ศอ.สพ.ทบ.
(ธีรวัชร แนวเงินดี) ปฏิบัติหน้าที่ หน.ผผว.รง.วรบ.กวรบ.ศอ.สพ.ทบ.
/กรรมการผู้แทนหน่วยใช้

ร.ต. นายทหารชำนาญงาน/กรรมการผู้แทนหน่วยใช้
(มานิจ นิยมยินดี)

พ.อ. รอง ผอ.กอง สพ.ทบ./กรรมการและเลขานุการ
(รัฐพงศ์ รอบคอบ)

ผนวก ก

ประกอบคุณลักษณะเฉพาะสิ่งอุปกรณ์ถาวร สาย สพ.

หมายเลข คฉ. 6910 – O – 65 – P – 0293

ชื่อสิ่งอุปกรณ์ กระเดื่องนิรภัย ลข. ซ้อมขว้างแบบ สพ. 58

หน่วยนับ ชิ้น

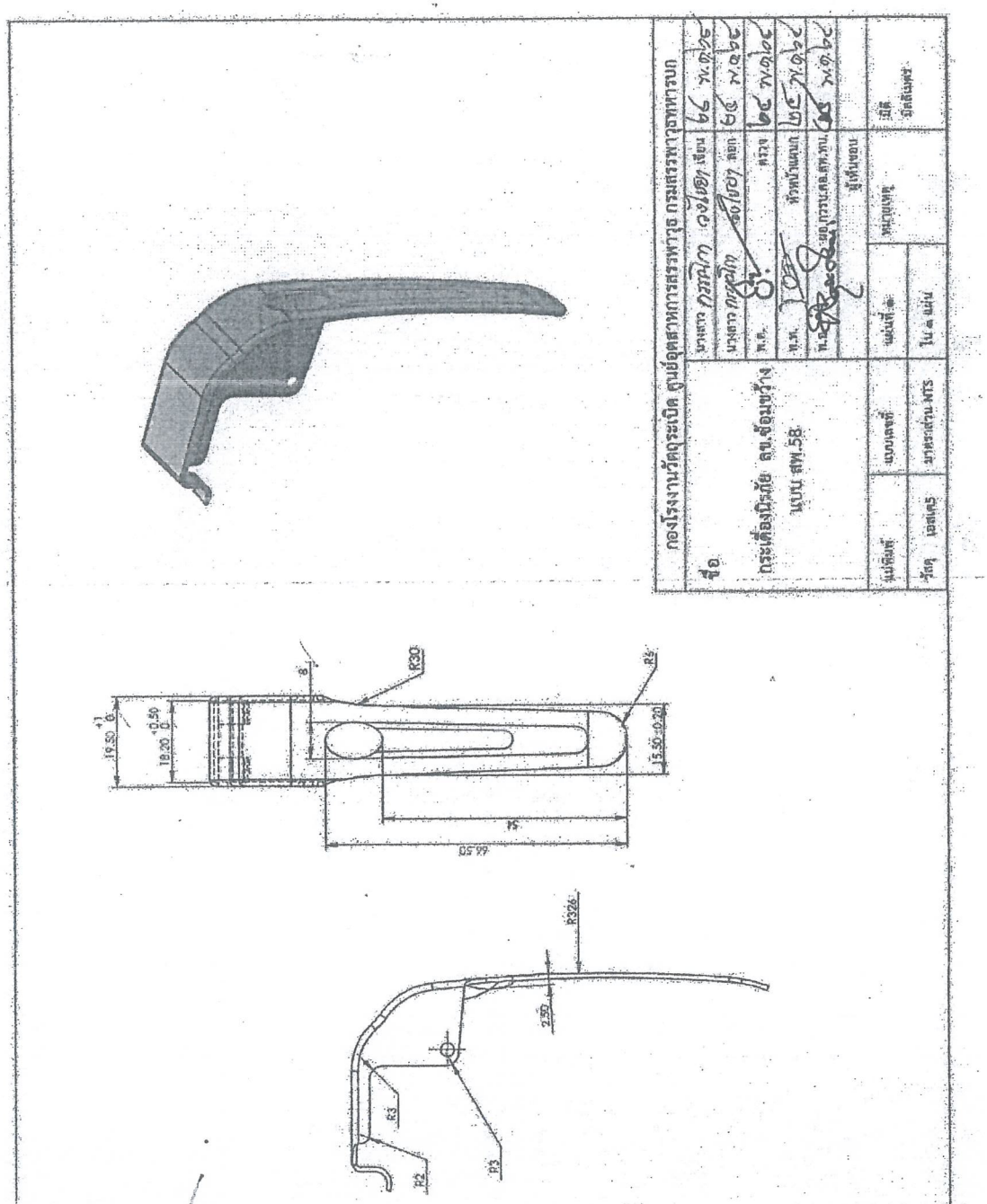

พ.อ. .....ประธานกรรมการ

พ.อ. .....กรรมการและเลขานุการ

พ.ต. .....กรรมการผู้แทนหน่วย/เหล่าสายวิทยาการ

พ.ต. .....กรรมการผู้แทนหน่วยใช้

ร.ต. .....กรรมการผู้แทนหน่วยใช้

พ.อ. .....

15 ก.พ.65

คณะกรรมการตรวจสอบคุณลักษณะเฉพาะสิ่งอุปกรณ์ สาย สพ. ของ สพ.ทบ.

พ.อ. นปก.ประจำ สพ.ทบ./ประธานกรรมการ
(ปกฤษฎิ์ เครือเนตร)

พ.อ. ประจำ สพ.ทบ./กรรมการ
(สมศักดิ์ สุทธิศักดิ์)

พ.ต. อจ.รร.สพ.สพ.ทบ./กรรมการ
(มนัส มีเดช)

พ.ต. ประจำแผนก ผตค.รง.ชรบ.กวรบ.ศอ.สพ.ทบ.
(ธีรวัชร แนวเงินดี) ปฏิบัติหน้าที่ หน.ผผว.รง.วรบ.กวรบ.ศอ.สพ.ทบ.
/กรรมการผู้แทนหน่วยใช้

ร.อ. ผบ.ชุดทำลาย ทลร.สพ.ทบ./กรรมการ
(นภกร เขียวเสน)

ร.อ. นายทหารซ่อมและทำลาย/กรรมการ
(วชิระ ทองจำรัส)

พ.ท. อจ.รร.สพ.สพ.ทบ./กรรมการและเลขานุการ
(ยิ่งยศ สงวนพวก)

15 ก.พ.65

คณะกรรมการตรวจสอบคุณลักษณะเฉพาะสิ่งอุปกรณ์ถาวร สาย สพ.

พ.อ. รอง ผบ.รร.สพ.สพ.ทบ./ประธานกรรมการ
(รณภพ วิเชียรวรรณ)

พ.ต. นายทหารซ่อมบำรุง คลังแสง 1 คส.สพ.ทบ.
(ปริญญา ปัญญาทิพย์) /กรรมการผู้แทนหน่วย/เหล่าสายวิทยาการ

พ.ต. ประจำแผนก ผตค.รง.ชรบ.กวรบ.ศอ.สพ.ทบ.
(ธีรวัชร แนวเงินดี) ปฏิบัติหน้าที่ หน.ผผว.รง.วรบ.กวรบ.ศอ.สพ.ทบ.
/กรรมการผู้แทนหน่วยใช้

ร.ต. นายทหารชำนาญงาน/กรรมการผู้แทนหน่วยใช้
(มานิจ นิยมยินดี)

พ.อ. รอง ผอ.กอง สพ.ทบ./กรรมการและเลขานุการ
(รัฐพงศ์ รอบคอบ)

15 ก.พ.65

คุณลักษณะเฉพาะสิ่งอุปกรณ์ถาวร สาย สพ.

หมายเลข คฉ. 6910 – O – 65 – P – 0289

ชื่อสิ่งอุปกรณ์ เรือนชนวน ลข. ซ้อมขว้างแบบ สพ. 58

หน่วยนับ ชิ้น

1. <u>คุณลักษณะเฉพาะ</u>

1.1 วัตถุประสงค์ในการใช้งาน

เป็นชิ้นส่วนประกอบ ลข. ซ้อมขว้างแบบ สพ. 58 ใช้สำหรับประกอบเป็น ลข. ซ้อมขว้าง เพื่อทำการฝึกตามหลักสูตรของทางราชการ

1.2 คุณลักษณะในทางเทคนิค

เป็นชิ้นส่วนสำเร็จรูปทำด้วยพลาสติกสีฟ้าด้าน ชนิดโพลีโพรพีลีน (Polypropylene) หรือวัสดุอื่นที่เทียบเท่าหรือดีกว่า

1.3 คุณลักษณะในการออกแบบ

1.3.1 เรือนชนวน ลข. ซ้อมขว้างแบบ สพ. 58 มีรูปร่างและขนาดตามแบบ ผนวก ก

1.3.2 ด้านล่างมีลักษณะเป็นทรงกระบอก มีเกลียวในขนาด เอ็ม 30 x 2 สำหรับยึดติดกับเปลือก ลข. ซ้อมขว้าง และตรงกลางเป็นรูมีเกลียวในขนาด เอ็ม 10 x 1 สำหรับยึดติดกับเรือนดินถ่วงเวลา และ ด้านบนมีที่เกี่ยวยึดกระเดื่องนิรภัย และ มีรูสำหรับใส่สลักบังคับแหนบและเข็มแทงชนวน

2. <u>การบรรจุและหีบห่อ</u>

2.1 ตามมาตรฐานของโรงงานผู้ผลิต แต่ทั้งนี้ต้องทำการบรรจุหีบห่ออย่างแน่นหนา มั่นคง แข็งแรง สามารถป้องกันการชำรุดเสียหาย อันเนื่องมาจากการขนส่งได้อย่างปลอดภัย และต้องป้องกันการเกิดสนิม อันเนื่องมาจากสภาวะต่าง ๆ ในระหว่างการขนส่ง และระหว่างการเก็บรักษา เช่น ไอน้ำทะเล ความร้อน และความชื้น สัมพัทธ์ในอากาศ เป็นต้น

2.2 ด้านข้างของหีบห่อต้องระบุ ชื่อสิ่งอุปกรณ์ ชื่อบริษัทและประเทศผู้ผลิต เดือน ปี ที่ผลิต จำนวน น้ำหนัก และเลขที่สัญญา

3. <u>ข้อกำหนดอื่น ๆ</u>

3.1 เป็นของผลิตใหม่ ไม่เคยใช้งานมาก่อน อยู่ในสภาพเรียบร้อย และสามารถใช้ราชการได้ทันที

3.2 มีเรือนชนวน ลข. ซ้อมขว้างแบบ สพ. 58 มอบให้สำหรับการทดลองใช้งาน จำนวน 1 ชิ้น ต่อการจัดหา 500 ชิ้น

3.3 เป็นพัสดุที่ผลิตภายในประเทศ

4. <u>วิธีการตรวจสอบ</u>

4.1 ตรวจสอบสภาพโดยทั่วไป และความเรียบร้อยสมบูรณ์ขององค์ประกอบต่างๆ

4.2 ตรวจสอบคุณลักษณะเฉพาะดังนี้

พ.อ. .....ประธานกรรมการ
พ.อ. .....กรรมการและเลขานุการ
พ.ต. .....กรรมการผู้แทนหน่วย/เหล่าสายวิทยาการ
พ.ต. .....กรรมการผู้แทนหน่วยใช้
ร.ต. .....กรรมการผู้แทนหน่วยใช้

15 ก.พ.65

/4.2.1 ข้อ 1.2 ตรวจสอบ...

พ.อ.

4.2.1 ข้อ 1.2 ตรวจสอบด้วยสายตาและใบรับรองมาตรฐานจากผู้ผลิต หรือใบรับรองมาตรฐานจากหน่วยงาน หรือสถาบันที่มีหน้าที่รับรองมาตรฐานตามที่กฎหมายกำหนด

4.2.2 ข้อ 1.3 ตรวจสอบด้วยสายตาและวัดขนาดตาม ผนวก ก

4.2.3 ข้อ 2 - 3 ตรวจสอบด้วยสายตาและนับจำนวน

4.2.4 ทดลองใช้งาน

คณะกรรมการตรวจสอบคุณลักษณะเฉพาะสิ่งอุปกรณ์ สาย สพ. ของ สพ.ทบ.

พ.อ. นปก.ประจำ สพ.ทบ./ประธานกรรมการ
(ปกฤษฎิ์ เครือเนตร)

พ.อ. ประจำ สพ.ทบ./กรรมการ
(สมศักดิ์ สุทธิศักดิ์)

พ.ต. อจ.รร.สพ.สพ.ทบ./กรรมการ
(มนัส มีเดช)

พ.ต. ประจำแผนก ผตค.รง.ชรบ.กวรบ.ศอ.สพ.ทบ.
(ธีรวัชร แนวเงินดี) ปฏิบัติหน้าที่ หน.ผผว.รง.วรบ.กวรบ.ศอ.สพ.ทบ. /กรรมการผู้แทนหน่วยใช้

ร.อ. ผบ.ชุดทำลาย ทลร.สพ.ทบ./กรรมการ
(นภกร เขียวเสน)

ร.อ. นายทหารซ่อมและทำลาย/กรรมการ
(วชิระ ทองจำรัส)

พ.ท. อจ.รร.สพ.สพ.ทบ./กรรมการและเลขานุการ
(ยิ่งยศ สงวนพวก)

15 ก.พ.65

คณะกรรมการตรวจสอบคุณลักษณะเฉพาะสิ่งอุปกรณ์ถาวร สาย สพ.

พ.อ. รอง ผบ.รร.สพ.สพ.ทบ./ประธานกรรมการ
(รณภพ วิเชียรวรรณ)

พ.ต. นายทหารซ่อมบำรุง คลังแสง 1 คส.สพ.ทบ. /กรรมการผู้แทนหน่วย/เหล่าสายวิทยาการ
(ปริญญา ปัญญาทิพย์)

พ.ต. ประจำแผนก ผตค.รง.ชรบ.กวรบ.ศอ.สพ.ทบ.
(ธีรวัชร แนวเงินดี) ปฏิบัติหน้าที่ หน.ผผว.รง.วรบ.กวรบ.ศอ.สพ.ทบ. /กรรมการผู้แทนหน่วยใช้

ร.ต. นายทหารชำนาญงาน/กรรมการผู้แทนหน่วยใช้
(มานิจ นิยมยินดี)

พ.อ. รอง ผอ.กอง สพ.ทบ./กรรมการและเลขานุการ
(รัฐพงศ์ รอบคอบ)

15 ก.พ.65

ผนวก ก

ประกอบคุณลักษณะเฉพาะสิ่งอุปกรณ์ถาวร สาย สพ.

หมายเลข คฉ. 6910 – O – 65 – P – 0289

ชื่อสิ่งอุปกรณ์ เรือนชนวน ลข. ซ้อมขว้างแบบ สพ. 58

หน่วยนับ ชิ้น

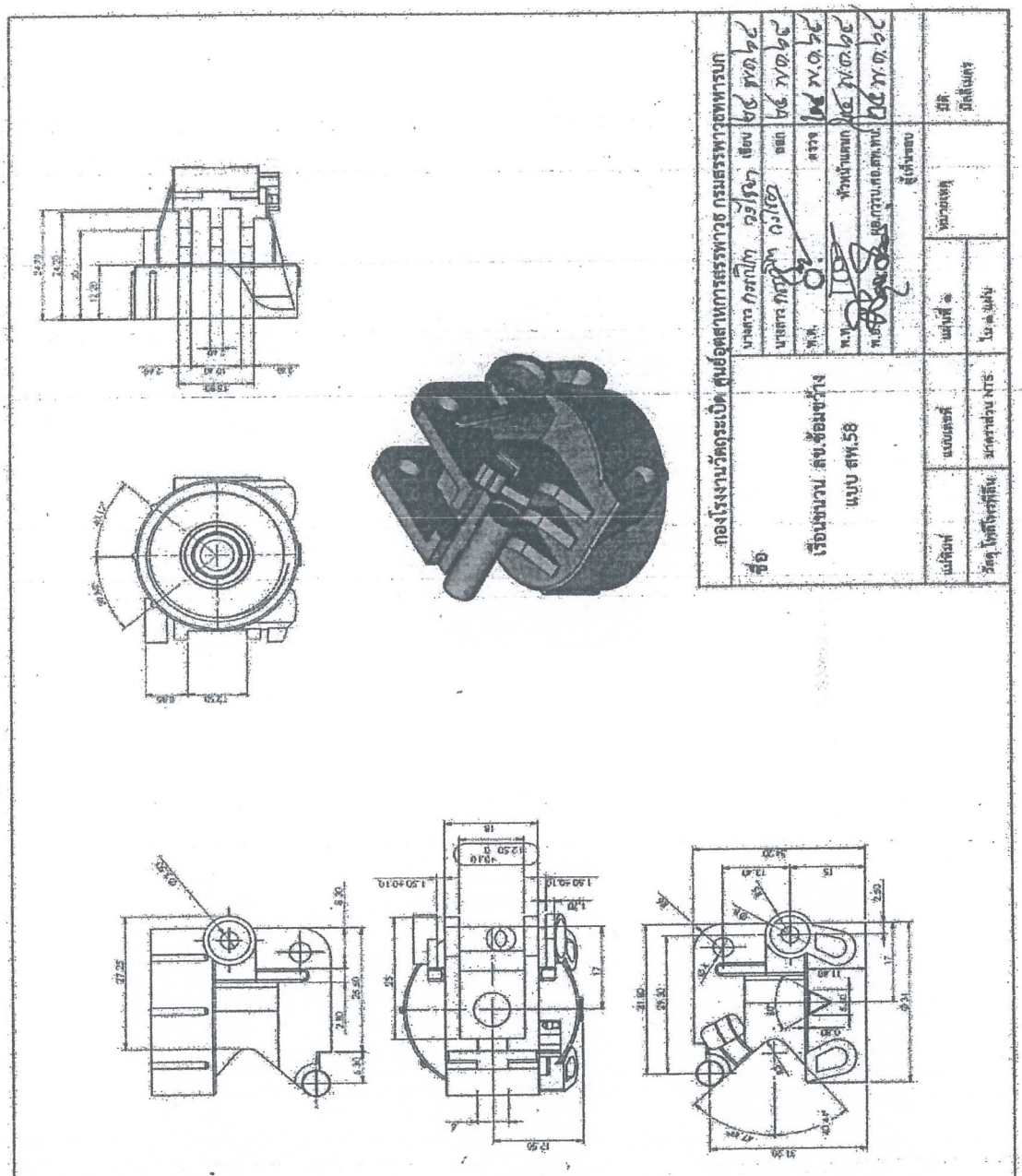

พ.อ. .....ประธานกรรมการ

พ.อ. .....กรรมการและเลขานุการ

พ.ต. .....กรรมการผู้แทนหน่วย/เหล่าสายวิทยาการ

พ.ต. .....กรรมการผู้แทนหน่วยใช้

ร.ต. .....กรรมการผู้แทนหน่วยใช้

พ.อ. .....

15 ก.พ.65

คณะกรรมการตรวจสอบคุณลักษณะเฉพาะสิ่งอุปกรณ์ สาย สพ. ของ สพ.ทบ.

พ.อ. นปก.ประจำ สพ.ทบ./ประธานกรรมการ
(ปกฤษฎิ์ เครือเนตร)

พ.อ. ประจำ สพ.ทบ./กรรมการ
(สมศักดิ์ สุทธิศักดิ์)

พ.ต. อจ.รร.สพ.สพ.ทบ./กรรมการ
(มนัส มีเดช)

พ.ต. ประจำแผนก ผตค.รง.ชรบ.กวรบ.ศอ.สพ.ทบ.
(ธีรวัชร แนวเงินดี) ปฏิบัติหน้าที่ หน.ผผว.รง.วรบ.กวรบ.ศอ.สพ.ทบ.
/กรรมการผู้แทนหน่วยใช้

ร.อ. ผบ.ชุดทำลาย ทลร.สพ.ทบ./กรรมการ
(นภกร เขียวเสน)

ร.อ. นายทหารซ่อมและทำลาย/กรรมการ
(วชิระ ทองจำรัส)

พ.ท. อจ.รร.สพ.สพ.ทบ./กรรมการและเลขานุการ
(ยิ่งยศ สงวนพวก)

15 ก.พ.65

คณะกรรมการตรวจสอบคุณลักษณะเฉพาะสิ่งอุปกรณ์ถาวร สาย สพ.

พ.อ. รอง ผบ.รร.สพ.สพ.ทบ./ประธานกรรมการ
(รณภพ วิเชียรวรรณ)

พ.ต. นายทหารซ่อมบำรุง คลังแสง 1 คส.สพ.ทบ.
(ปริญญา ปัญญาทิพย์) /กรรมการผู้แทนหน่วย/เหล่าสายวิทยาการ

พ.ต. ประจำแผนก ผตค.รง.ชรบ.กวรบ.ศอ.สพ.ทบ.
(ธีรวัชร แนวเงินดี) ปฏิบัติหน้าที่ หน.ผผว.รง.วรบ.กวรบ.ศอ.สพ.ทบ.
/กรรมการผู้แทนหน่วยใช้

ร.ต. นายทหารชำนาญงาน/กรรมการผู้แทนหน่วยใช้
(มานิจ นิยมยินดี)

พ.อ. รอง ผอ.กอง สพ.ทบ./กรรมการและเลขานุการ
(รัฐพงศ์ รอบคอบ)

15 ก.พ.65

10

คุณลักษณะเฉพาะสิ่งอุปกรณ์ถาวร สาย สพ.

หมายเลข คฉ. 6910 – O – 65 – P – 0297

ชื่อสิ่งอุปกรณ์ หลอดดินระเบิด ลข. ซ้อมขว้างแบบ สพ. 58

หน่วยนับ หลอด

1. <u>คุณลักษณะเฉพาะ</u>

1.1 **วัตถุประสงค์ในการใช้งาน**

เป็นชิ้นส่วนประกอบ ลข. ซ้อมขว้างแบบ สพ. 58 ใช้สำหรับบรรจุวัตถุระเบิดแรงต่ำ ของ ลข. ซ้อมขว้าง เพื่อทำการฝึกซ้อมขว้างตามหลักสูตรของทางราชการ

1.2 **คุณลักษณะในทางเทคนิค**

1.2.1 เป็นชิ้นส่วนสำเร็จรูปทำด้วยพลาสติก ชนิดพีวีซี (PVC) หรือวัสดุอื่นที่เทียบเท่าหรือดีกว่า ฉีดขึ้นรูป

1.2.2 เมื่อทำการบรรจุวัตถุระเบิดแรงต่ำ และประกอบเป็น ลข.ซ้อมขว้างแบบ สพ. 58 ครบนัดแล้ว จะทำให้เกิดเสียง เมื่อทำการฝึกขว้าง

1.3 **คุณลักษณะในการออกแบบ**

1.3.1 หลอดดินระเบิด ลข. ซ้อมขว้างแบบ สพ. 58 มีรูปร่างและขนาดตามแบบ ผนวก ก

1.3.2 ตัวหลอดดินระเบิดมีรูปทรงกระบอกกลวง ส่วนปลายที่ปิดต้นเป็นรูปเรียวยาวปลายมน มีร่องเป็นแฉกสี่ร่อง

2. <u>การบรรจุและหีบห่อ</u>

2.1 ตามมาตรฐานของโรงงานผู้ผลิต แต่ทั้งนี้ต้องทำการบรรจุหีบห่ออย่างแน่นหนา มั่นคง แข็งแรง สามารถป้องกันการชำรุดเสียหาย อันเนื่องมาจากการขนส่งได้อย่างปลอดภัย และต้องป้องกันการเกิดสนิม อันเนื่องมาจากสภาวะต่าง ๆ ในระหว่างการขนส่ง และระหว่างการเก็บรักษา เช่น ไอน้ำทะเล ความร้อน และความชื้น สัมพัทธ์ในอากาศ เป็นต้น

2.2 ด้านข้างของหีบห่อต้องระบุ ชื่อสิ่งอุปกรณ์ ชื่อบริษัทและประเทศผู้ผลิต เดือน ปี ที่ผลิต จำนวน น้ำหนัก และเลขที่สัญญา

3. <u>ข้อกำหนดอื่น ๆ</u>

3.1 เป็นของผลิตใหม่ ไม่เคยใช้งานมาก่อน อยู่ในสภาพเรียบร้อย และสามารถใช้ราชการได้ทันที

3.2 มีหลอดดินระเบิด ลข. ซ้อมขว้างแบบ สพ. 58 มอบให้สำหรับการทดลองใช้งาน จำนวน 1 หลอด ต่อการจัดหา 500 หลอด

3.3 เป็นพัสดุที่ผลิตภายในประเทศ

4. <u>วิธีการตรวจสอบ</u>

4.1 ตรวจสอบสภาพโดยทั่วไป และความเรียบร้อยสมบูรณ์ขององค์ประกอบต่างๆ

4.2 ตรวจสอบคุณลักษณะเฉพาะดังนี้

พ.อ. .....ประธานกรรมการ

พ.อ. .....กรรมการและเลขานุการ

พ.ต. .....กรรมการผู้แทนหน่วย/เหล่าสายวิทยาการ

พ.ต. .....กรรมการผู้แทนหน่วยใช้

ร.ต. .....กรรมการผู้แทนหน่วยใช้

19 ก.พ.65

/4.2.1 ข้อ 1.2 ตรวจสอบ...

พ.อ.

4.2.1 ข้อ 1.2 ตรวจสอบด้วยสายตาและใบรับรองมาตรฐานจากผู้ผลิต หรือใบรับรองมาตรฐานจากหน่วยงาน หรือสถาบันที่มีหน้าที่รับรองมาตรฐานตามที่กฎหมายกำหนด

4.2.2 ข้อ 1.3 ตรวจสอบด้วยสายตาและวัดขนาดตาม ผนวก ก

4.2.3 ข้อ 2 - 3 ตรวจสอบด้วยสายตาและนับจำนวน

4.2.4 ทดลองใช้งาน

คณะกรรมการตรวจสอบคุณลักษณะเฉพาะสิ่งอุปกรณ์ สาย สพ. ของ สพ.ทบ.

พ.อ. นปก.ประจำ สพ.ทบ./ประธานกรรมการ
(ปกฤษฎิ์ เครือเนตร)

พ.อ. ประจำ สพ.ทบ./กรรมการ
(สมศักดิ์ สุทธิศักดิ์)

พ.ต. อจ.รร.สพ.สพ.ทบ./กรรมการ
(มนัส มีเดช)

พ.ต. ประจำแผนก ผตค.รง.ชรบ.กวรบ.ศอ.สพ.ทบ.
(ธีรวัชร แนวเงินดี) ปฏิบัติหน้าที่ หน.ผผว.รง.วรบ.กวรบ.ศอ.สพ.ทบ. /กรรมการผู้แทนหน่วยใช้

ร.อ. ผบ.ชุดทำลาย ทลร.สพ.ทบ./กรรมการ
(นภกร เขียวเสน)

ร.อ. นายทหารซ่อมและทำลาย/กรรมการ
(วชิระ ทองจำรัส)

พ.ท. อจ.รร.สพ.สพ.ทบ./กรรมการและเลขานุการ
(ยิ่งยศ สงวนพวก)

15 ก.พ.65

คณะกรรมการตรวจสอบคุณลักษณะเฉพาะสิ่งอุปกรณ์ถาวร สาย สพ.

พ.อ. รอง ผบ.รร.สพ.สพ.ทบ./ประธานกรรมการ
(รณภพ วิเชียรวรรณ)

พ.ต. นายทหารซ่อมบำรุง คลังแสง 1 คส.สพ.ทบ.
(ปริญญา ปัญญาทิพย์) /กรรมการผู้แทนหน่วย/เหล่าสายวิทยาการ

พ.ต. ประจำแผนก ผตค.รง.ชรบ.กวรบ.ศอ.สพ.ทบ.
(ธีรวัชร แนวเงินดี) ปฏิบัติหน้าที่ หน.ผผว.รง.วรบ.กวรบ.ศอ.สพ.ทบ. /กรรมการผู้แทนหน่วยใช้

ร.ต. นายทหารชำนาญงาน/กรรมการผู้แทนหน่วยใช้
(มานิจ นิยมยินดี)

พ.อ. รอง ผอ.กอง สพ.ทบ./กรรมการและเลขานุการ
(รัฐพงศ์ รอบคอบ)

15 ก.พ.65

ผนวก ก

ประกอบคุณลักษณะเฉพาะสิ่งอุปกรณ์ถาวร สาย สพ.

หมายเลข คฉ. 6910 – O – 65 – P – 0297

ชื่อสิ่งอุปกรณ์ หลอดดินระเบิด ลข. ซ้อมขว้างแบบ สพ. 58

หน่วยนับ หลอด

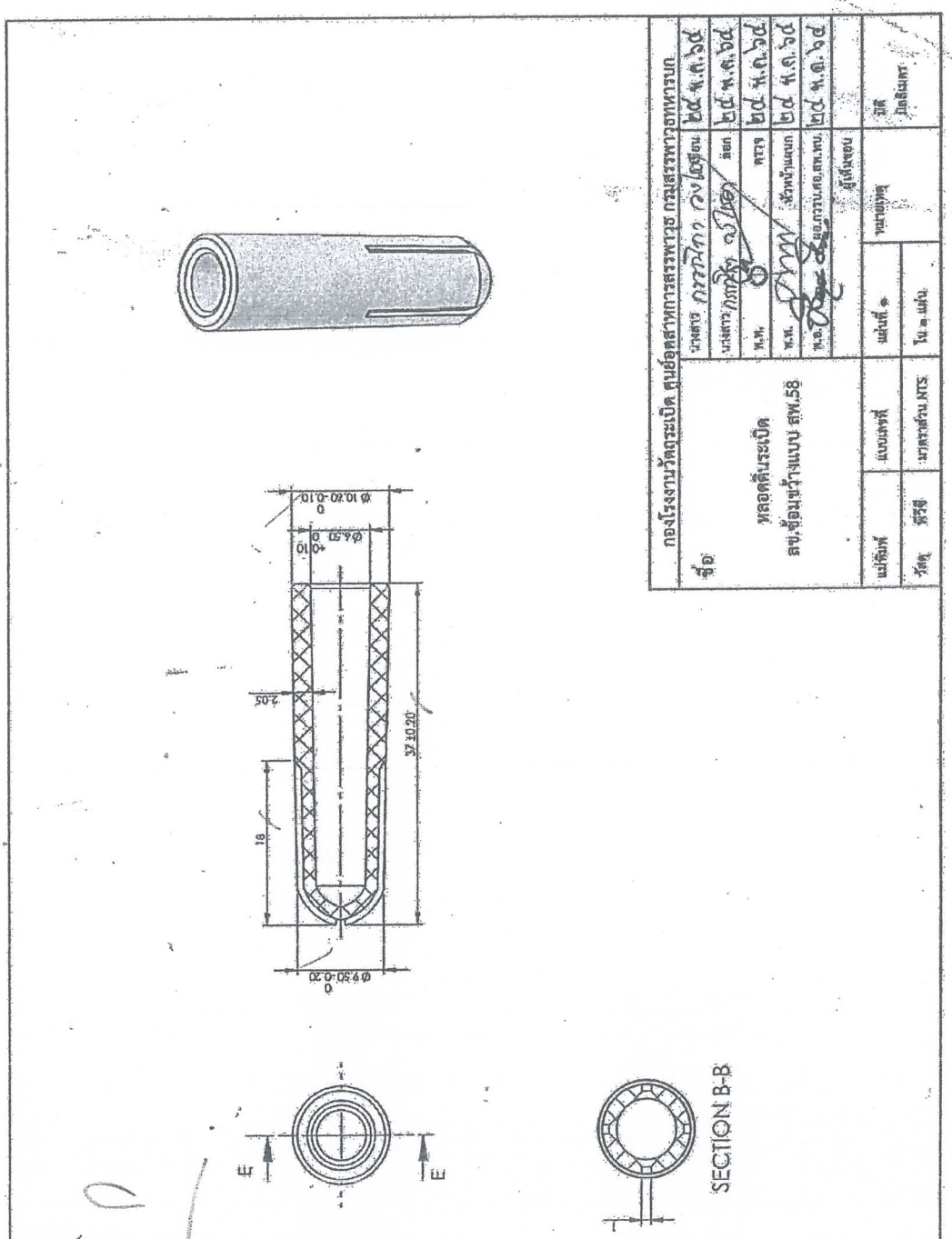

พ.อ. .....ประธานกรรมการ

พ.อ. .....กรรมการและเลขานุการ

พ.ต. .....กรรมการผู้แทนหน่วย/เหล่าสายวิทยาการ

พ.ต. .....กรรมการผู้แทนหน่วยใช้

ร.ต. .....กรรมการผู้แทนหน่วยใช้

พ.อ. .....

15 ก.พ.65

คณะกรรมการตรวจสอบคุณลักษณะเฉพาะสิ่งอุปกรณ์ สาย สพ. ของ สพ.ทบ.

พ.อ. นปก.ประจำ สพ.ทบ./ประธานกรรมการ
(ปกฤษฎิ์ เครือเนตร)

พ.อ. ประจำ สพ.ทบ./กรรมการ
(สมศักดิ์ สุทธิศักดิ์)

พ.ต. อจ.รร.สพ.สพ.ทบ./กรรมการ
(มนัส มีเดช)

พ.ต. ประจำแผนก ผตค.รง.ชรบ.กวรบ.ศอ.สพ.ทบ.
(ธีรวัชร แนวเงินดี) ปฏิบัติหน้าที่ หน.ผผว.รง.วรบ.กวรบ.ศอ.สพ.ทบ.
/กรรมการผู้แทนหน่วยใช้

ร.อ. ผบ.ชุดทำลาย ทลร.สพ.ทบ./กรรมการ
(นภกร เขียวเสน)

ร.อ. นายทหารซ่อมและทำลาย/กรรมการ
(วชิระ ทองจำรัส)

พ.ท. อจ.รร.สพ.สพ.ทบ./กรรมการและเลขานุการ
(ยิ่งยศ สงวนพวก)

19 ก.พ.65

คณะกรรมการตรวจสอบคุณลักษณะเฉพาะสิ่งอุปกรณ์ถาวร สาย สพ.

พ.อ. รอง ผบ.รร.สพ.สพ.ทบ./ประธานกรรมการ
(รณภพ วิเชียรวรรณ)

พ.ต. นายทหารซ่อมบำรุง คลังแสง 1 คส.สพ.ทบ.
(ปริญญา ปัญญาทิพย์) /กรรมการผู้แทนหน่วย/เหล่าสายวิทยาการ

พ.ต. ประจำแผนก ผตค.รง.ชรบ.กวรบ.ศอ.สพ.ทบ.
(ธีรวัชร แนวเงินดี) ปฏิบัติหน้าที่ หน.ผผว.รง.วรบ.กวรบ.ศอ.สพ.ทบ.
/กรรมการผู้แทนหน่วยใช้

ร.ต. นายทหารชำนาญงาน/กรรมการผู้แทนหน่วยใช้
(มานิจ นิยมยินดี)

พ.อ. รอง ผอ.กอง สพ.ทบ./กรรมการและเลขานุการ
(รัฐพงศ์ รอบคอบ)

19 ก.พ.65

5

คุณลักษณะเฉพาะสิ่งอุปกรณ์ถาวร สาย สพ.

หมายเลข คฉ. 6910 – O – 65 – P – 0292

ชื่อสิ่งอุปกรณ์ สลักกระเดื่องเข็มแทงชนวน ลข. ซ้อมขว้างแบบ สพ. 58

หน่วยนับ ชิ้น

1. **<u>คุณลักษณะเฉพาะ</u>**

1.1 วัตถุประสงค์ในการใช้งาน

เป็นชิ้นส่วนประกอบ ลข. ซ้อมขว้างแบบ สพ. 58 ใช้สำหรับประกอบเป็น ลข. ซ้อมขว้าง เพื่อทำการฝึกตามหลักสูตรของทางราชการ

1.2 คุณลักษณะในทางเทคนิค

1.2.1 เป็นชิ้นส่วนสำเร็จรูปทำด้วยเหล็ก ชนิดเอสเอส 400 (SS400) หรือวัสดุอื่นที่เทียบเท่าหรือดีกว่า

1.2.2 เคลือบผิวด้วยสังกะสี เพื่อป้องกันการกัดกร่อน

1.3 คุณลักษณะในการออกแบบ

1.3.1 สลักกระเดื่องเข็มแทงชนวน ลข. ซ้อมขว้างแบบ สพ. 58 มีรูปร่างและขนาดตามแบบ ผนวก ก

1.3.2 กลึงขึ้นรูป เป็นรูปทรงกระบอกตัน ปลายด้านหนึ่งมีลายกันลื่น

2. **<u>การบรรจุและหีบห่อ</u>**

2.1 ตามมาตรฐานของโรงงานผู้ผลิต แต่ทั้งนี้ต้องทำการบรรจุหีบห่ออย่างแน่นหนา มั่นคง แข็งแรง สามารถป้องกันการชำรุดเสียหาย อันเนื่องมาจากการขนส่งได้อย่างปลอดภัย และต้องป้องกันการเกิดสนิม อันเนื่องมาจากสภาวะต่าง ๆ ในระหว่างการขนส่ง และระหว่างการเก็บรักษา เช่น ไอน้ำทะเล ความร้อน และความชื้น สัมพัทธ์ในอากาศ เป็นต้น

2.2 ด้านข้างของหีบห่อต้องระบุ ชื่อสิ่งอุปกรณ์ ชื่อบริษัทและประเทศผู้ผลิต เดือน ปี ที่ผลิต จำนวน น้ำหนัก และเลขที่สัญญา

3. **<u>ข้อกำหนดอื่น ๆ</u>**

3.1 ต้องเป็นของผลิตใหม่ ไม่เคยใช้งานมาก่อน อยู่ในสภาพเรียบร้อย และสามารถใช้ราชการได้ทันที

3.2 มีสลักกระเดื่องเข็มแทงชนวน ลข. ซ้อมขว้างแบบ สพ. 58 มอบให้สำหรับการทดลองใช้งาน จำนวน 1 ชิ้น ต่อการจัดหา 500 ชิ้น

3.3 เป็นพัสดุที่ผลิตภายในประเทศ

4. **<u>วิธีการตรวจสอบ</u>**

4.1 ตรวจสอบสภาพโดยทั่วไป และความเรียบร้อยสมบูรณ์ขององค์ประกอบต่างๆ

4.2 ตรวจสอบคุณลักษณะเฉพาะดังนี้

พ.อ. .....ประธานกรรมการ

พ.อ. .....กรรมการและเลขานุการ

พ.ต. .....กรรมการผู้แทนหน่วย/เหล่าสายวิทยาการ

พ.ต. .....กรรมการผู้แทนหน่วยใช้

ร.ต. .....กรรมการผู้แทนหน่วยใช้

15 ก.พ.65

/4.2.1 ข้อ 1.2 ตรวจสอบ...

พ.อ.

4.2.1 ข้อ 1.2 ตรวจสอบด้วยสายตาและใบรับรองมาตรฐานจากผู้ผลิต หรือใบรับรองมาตรฐานจากหน่วยงาน หรือสถาบันที่มีหน้าที่รับรองมาตรฐานตามที่กฎหมายกำหนด

4.2.2 ข้อ 1.3 ตรวจสอบด้วยสายตาและวัดขนาดตาม ผนวก ก

4.2.3 ข้อ 2 - 3 ตรวจสอบด้วยสายตาและนับจำนวน

4.2.4 ทดลองใช้งาน

คณะกรรมการตรวจสอบคุณลักษณะเฉพาะสิ่งอุปกรณ์ สาย สพ. ของ สพ.ทบ.

พ.อ. นปก.ประจำ สพ.ทบ./ประธานกรรมการ
(ปกฤษฎิ์ เครือเนตร)

พ.อ. ประจำ สพ.ทบ./กรรมการ
(สมศักดิ์ สุทธิศักดิ์)

พ.ต. อจ.รร.สพ.สพ.ทบ./กรรมการ
(มนัส มีเดช)

พ.ต. ประจำแผนก ผตค.รง.ชรบ.กวรบ.ศอ.สพ.ทบ.
(ธีรวัชร แนวเงินดี) ปฏิบัติหน้าที่ หน.ผผว.รง.วรบ.กวรบ.ศอ.สพ.ทบ. /กรรมการผู้แทนหน่วยใช้

ร.อ. ผบ.ชุดทำลาย ทลร.สพ.ทบ./กรรมการ
(นภกร เขียวเสน)

ร.อ. นายทหารซ่อมและทำลาย/กรรมการ
(วชิระ ทองจำรัส)

พ.ท. อจ.รร.สพ.สพ.ทบ./กรรมการและเลขานุการ
(ยิ่งยศ สงวนพวก)

15 ก.พ.65

คณะกรรมการตรวจสอบคุณลักษณะเฉพาะสิ่งอุปกรณ์ถาวร สาย สพ.

พ.อ. รอง ผบ.รร.สพ.สพ.ทบ./ประธานกรรมการ
(รณภพ วิเชียรวรรณ)

พ.ต. นายทหารซ่อมบำรุง คลังแสง 1 คส.สพ.ทบ.
(ปริญญา ปัญญาทิพย์) /กรรมการผู้แทนหน่วย/เหล่าสายวิทยาการ

พ.ต. ประจำแผนก ผตค.รง.ชรบ.กวรบ.ศอ.สพ.ทบ.
(ธีรวัชร แนวเงินดี) ปฏิบัติหน้าที่ หน.ผผว.รง.วรบ.กวรบ.ศอ.สพ.ทบ. /กรรมการผู้แทนหน่วยใช้

ร.ต. นายทหารชำนาญงาน/กรรมการผู้แทนหน่วยใช้
(มานิจ นิยมยินดี)

พ.อ. รอง ผอ.กอง สพ.ทบ./กรรมการและเลขานุการ
(รัฐพงศ์ รอบคอบ)

15 ก.พ.65

ผนวก ก

ประกอบคุณลักษณะเฉพาะสิ่งอุปกรณ์ถาวร สาย สพ.

หมายเลข คฉ. 6910 – O – 65 – P – 0292

ชื่อสิ่งอุปกรณ์ สลักกระเดื่องเข็มแทงชนวน ลข. ซ้อมขว้าง แบบ สพ. 58

หน่วยนับ ชิ้น

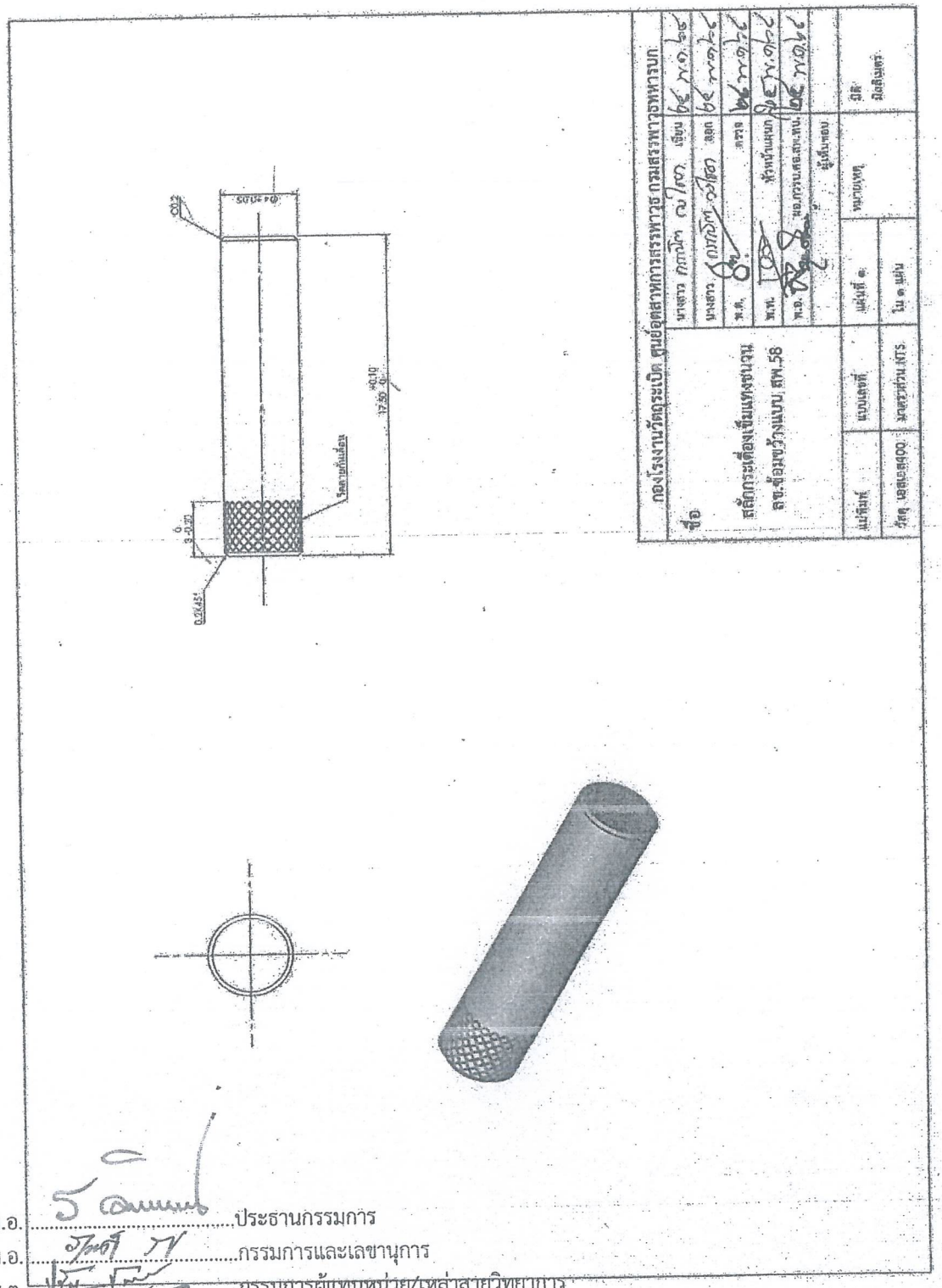

พ.อ. ..... ประธานกรรมการ

พ.อ. ..... กรรมการและเลขานุการ

พ.ต. ..... กรรมการผู้แทนหน่วย/เหล่าสายวิทยาการ

พ.ต. ..... กรรมการผู้แทนหน่วยใช้

ร.ต. ..... กรรมการผู้แทนหน่วยใช้

พ.อ. .....

17 ก.พ.65

คณะกรรมการตรวจสอบคุณลักษณะเฉพาะสิ่งอุปกรณ์ สาย สพ. ของ สพ.ทบ.

พ.อ. นปก.ประจำ สพ.ทบ./ประธานกรรมการ
(ปกฤษฎิ์ เครือเนตร)

พ.อ. ประจำ สพ.ทบ./กรรมการ
(สมศักดิ์ สุทธิศักดิ์)

พ.ต. อจ.รร.สพ.สพ.ทบ./กรรมการ
(มนัส มีเดช)

พ.ต. ประจำแผนก ผตค.รง.ชรบ.กวรบ.ศอ.สพ.ทบ.
(ธีรวัชร แนวเงินดี) ปฏิบัติหน้าที่ หน.ผผว.รง.วรบ.กวรบ.ศอ.สพ.ทบ.
/กรรมการผู้แทนหน่วยใช้

ร.อ. ผบ.ชุดทำลาย ทลร.สพ.ทบ./กรรมการ
(นภกร เขียวเสน)

ร.อ. นายทหารซ่อมและทำลาย/กรรมการ
(วชิระ ทองจำรัส)

พ.ท. อจ.รร.สพ.สพ.ทบ./กรรมการและเลขานุการ
(ยิ่งยศ สงวนพวก)

15 ก.พ.65

คณะกรรมการตรวจสอบคุณลักษณะเฉพาะสิ่งอุปกรณ์ถาวร สาย สพ.

พ.อ. รอง ผบ.รร.สพ.สพ.ทบ./ประธานกรรมการ
(รณภพ วิเชียรวรรณ)

พ.ต. นายทหารซ่อมบำรุง คลังแสง 1 คส.สพ.ทบ.
(ปริญญา ปัญญาทิพย์) /กรรมการผู้แทนหน่วย/เหล่าสายวิทยาการ

พ.ต. ประจำแผนก ผตค.รง.ชรบ.กวรบ.ศอ.สพ.ทบ.
(ธีรวัชร แนวเงินดี) ปฏิบัติหน้าที่ หน.ผผว.รง.วรบ.กวรบ.ศอ.สพ.ทบ.
/กรรมการผู้แทนหน่วยใช้

ร.ต. นายทหารชำนาญงาน/กรรมการผู้แทนหน่วยใช้
(มานิจ นิยมยินดี)

พ.อ. รอง ผอ.กอง สพ.ทบ./กรรมการและเลขานุการ
(รัฐพงศ์ รอบคอบ)

15 ก.พ.65

8

คุณลักษณะเฉพาะสิ่งอุปกรณ์ถาวร สาย สพ.

หมายเลข คฉ. 6910 – O – 65 – P – 0295

ชื่อสิ่งอุปกรณ์ อุปกรณ์ง้างกระเดื่องเข็มแทงชนวน ลข. ซ้อมขว้าง แบบ สพ. 58

หน่วยนับ ชิ้น

1. <u>คุณลักษณะเฉพาะ</u>

1.1 วัตถุประสงค์ในการใช้งาน

เป็นชิ้นส่วน ใช้สำหรับง้างกระเดื่องเข็มแทงชนวน ลข. ซ้อมขว้าง แบบ สพ. 58 เพื่อประกอบเข้ากับกระเดื่องนิรภัย ก่อนทำการฝึกซ้อมขว้างตามหลักสูตรของทางราชการ

1.2 คุณลักษณะในทางเทคนิค

1.2.1 เป็นชิ้นส่วนสำเร็จรูป ทำด้วยเหล็กแผ่นชนิดเอสเค 5 (SK5) หรือวัสดุอื่นที่เทียบเท่าหรือดีกว่า ปั๊มขึ้นรูป

1.2.2 พ่นสีดำด้าน

1.3 คุณลักษณะในการออกแบบ

1.3.1 อุปกรณ์ง้างกระเดื่องเข็มแทงชนวน ลข. ซ้อมขว้าง แบบ สพ. 58 มีรูปร่างและขนาดตามแบบผนวก ก

1.3.2 เป็นแผ่นยาว ปลายด้านหนึ่งพับงอปลายมน และอีกด้านหนึ่งพับงอ มีช่องไว้สำหรับยึดเพื่อง้างกระเดื่อง

2. <u>การบรรจุและหีบห่อ</u>

2.1 ตามมาตรฐานของโรงงานผู้ผลิต แต่ทั้งนี้ต้องทำการบรรจุหีบห่ออย่างแน่นหนา มั่นคง แข็งแรง สามารถป้องกันการชำรุดเสียหาย อันเนื่องมาจากการขนส่งได้อย่างปลอดภัย และต้องป้องกันการเกิดสนิม อันเนื่องมาจากสภาวะต่าง ๆ ในระหว่างการขนส่ง และระหว่างการเก็บรักษา เช่น ไอน้ำทะเล ความร้อน และความชื้น สัมพัทธ์ในอากาศ เป็นต้น

2.2 ด้านข้างของหีบห่อต้องระบุ ชื่อสิ่งอุปกรณ์ ชื่อบริษัทและประเทศผู้ผลิต เดือน ปี ที่ผลิต จำนวน น้ำหนัก และเลขที่สัญญา

3. <u>ข้อกำหนดอื่น ๆ</u>

3.1 ต้องเป็นของผลิตใหม่ ไม่เคยใช้งานมาก่อน อยู่ในสภาพเรียบร้อย และสามารถใช้ราชการได้ทันที

3.2 มีอุปกรณ์ง้างกระเดื่องเข็มแทงชนวน ลข. ซ้อมขว้าง แบบ สพ. 58 มอบให้สำหรับการทดลองใช้งาน จำนวน 1 ชิ้น ต่อการจัดหา 500 ชิ้น

3.3 เป็นพัสดุที่ผลิตภายในประเทศ

4. <u>วิธีการตรวจสอบ</u>

4.1 ตรวจสอบสภาพโดยทั่วไป และความเรียบร้อยสมบูรณ์ขององค์ประกอบต่างๆ

4.2 ตรวจสอบคุณลักษณะเฉพาะดังนี้

พ.อ. .....ประธานกรรมการ

พ.อ. .....กรรมการและเลขานุการ

พ.ต. .....กรรมการผู้แทนหน่วย/เหล่าสายวิทยาการ

พ.ต. .....กรรมการผู้แทนหน่วยใช้

ร.ต. .....กรรมการผู้แทนหน่วยใช้

/4.2.1 ข้อ 1.2 ตรวจสอบ...

พ.อ.

15 ก.พ.65

4.2.1 ข้อ 1.2 ตรวจสอบด้วยสายตาและใบรับรองมาตรฐานจากผู้ผลิต หรือใบรับรองมาตรฐานจากหน่วยงาน หรือสถาบันที่มีหน้าที่รับรองมาตรฐานตามที่กฎหมายกำหนด

4.2.2 ข้อ 1.3 ตรวจสอบด้วยสายตาและวัดขนาดตาม ผนวก ก

4.2.3 ข้อ 2 - 3 ตรวจสอบด้วยสายตาและนับจำนวน

4.2.4 ทดลองใช้งาน

คณะกรรมการตรวจสอบคุณลักษณะเฉพาะสิ่งอุปกรณ์ สาย สพ. ของ สพ.ทบ.

พ.อ. นปก.ประจำ สพ.ทบ./ประธานกรรมการ
(ปกฤษฎิ์ เครือเนตร)

พ.อ. ประจำ สพ.ทบ./กรรมการ
(สมศักดิ์ สุทธิศักดิ์)

พ.ต. อจ.รร.สพ.สพ.ทบ./กรรมการ
(มนัส มีเดช)

พ.ต. ประจำแผนก ผตค.รง.ชรบ.กวรบ.ศอ.สพ.ทบ.
(ธีรวัชร แนวเงินดี) ปฏิบัติหน้าที่ หน.ผผว.รง.วรบ.กวรบ.ศอ.สพ.ทบ.
/กรรมการผู้แทนหน่วยใช้

ร.อ. ผบ.ชุดทำลาย ทลร.สพ.ทบ./กรรมการ
(นภกร เขียวเสน)

ร.อ. นายทหารซ่อมและทำลาย/กรรมการ
(วชิระ ทองจำรัส)

พ.ท. อจ.รร.สพ.สพ.ทบ./กรรมการและเลขานุการ
(ยิ่งยศ สงวนพวก)

15 ก.พ.65

คณะกรรมการตรวจสอบคุณลักษณะเฉพาะสิ่งอุปกรณ์ถาวร สาย สพ.

พ.อ. รอง ผบ.รร.สพ.สพ.ทบ./ประธานกรรมการ
(รณภพ วิเชียรวรรณ)

พ.ต. นายทหารซ่อมบำรุง คลังแสง 1 คส.สพ.ทบ.
(ปริญญา ปัญญาทิพย์) /กรรมการผู้แทนหน่วย/เหล่าสายวิทยาการ

พ.ต. ประจำแผนก ผตค.รง.ชรบ.กวรบ.ศอ.สพ.ทบ.
(ธีรวัชร แนวเงินดี) ปฏิบัติหน้าที่ หน.ผผว.รง.วรบ.กวรบ.ศอ.สพ.ทบ.
/กรรมการผู้แทนหน่วยใช้

ร.ต. นายทหารชำนาญงาน/กรรมการผู้แทนหน่วยใช้
(มานิจ นิยมยินดี)

พ.อ. รอง ผอ.กอง สพ.ทบ./กรรมการและเลขานุการ
(รัฐพงศ์ รอบคอบ)

ผนวก ก

ประกอบคุณลักษณะเฉพาะสิ่งอุปกรณ์ถาวร สาย สพ.

หมายเลข คฉ. 6910 – O – 65 – P – 0295

ชื่อสิ่งอุปกรณ์ อุปกรณ์ง้างกระเดื่องเข็มแทงชนวน ลข. ซ้อมขว้าง แบบ สพ. 58

หน่วยนับ ชิ้น

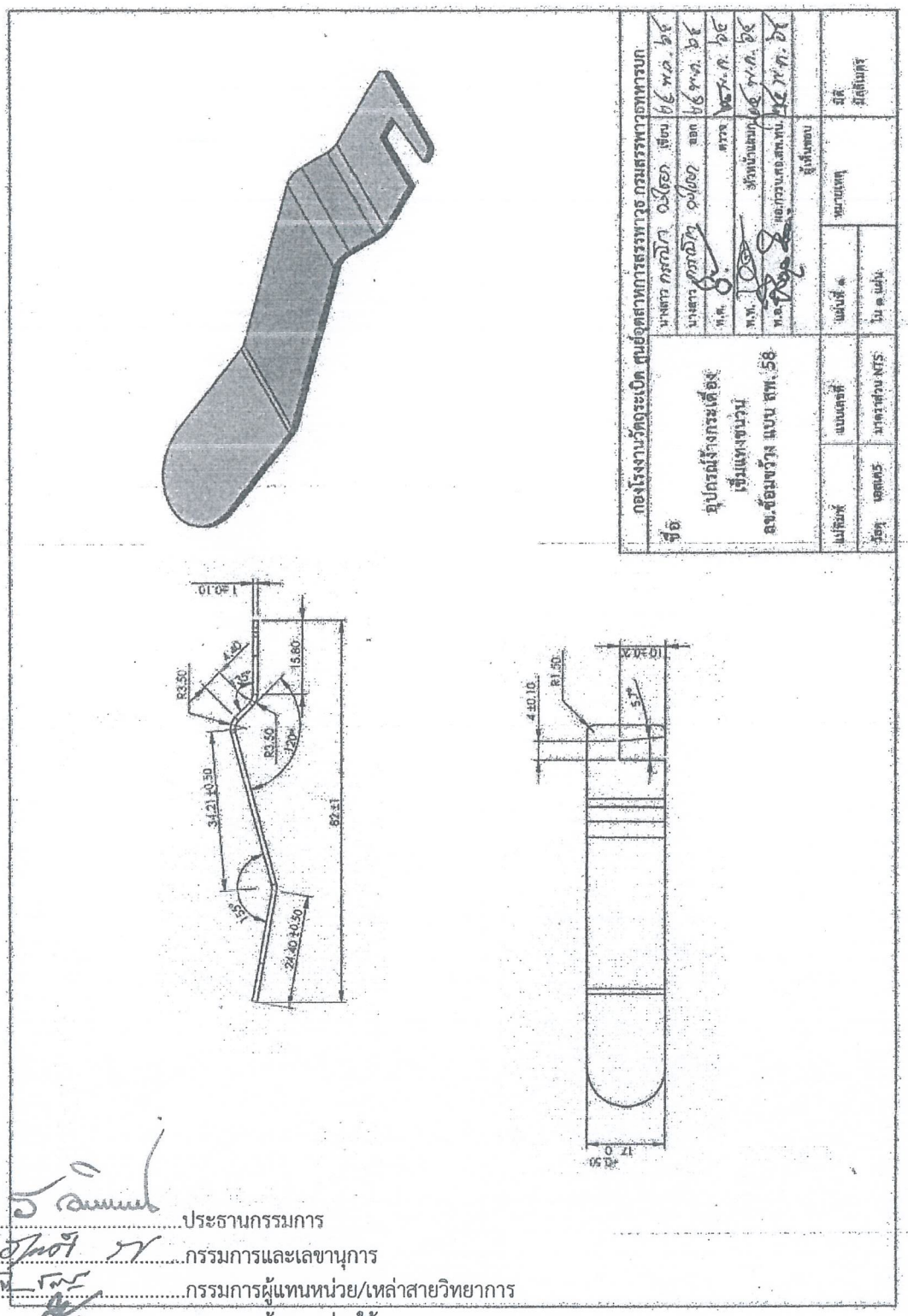

พ.อ. .....ประธานกรรมการ

พ.อ. .....กรรมการและเลขานุการ

พ.ต. .....กรรมการผู้แทนหน่วย/เหล่าสายวิทยาการ

พ.ต. .....กรรมการผู้แทนหน่วยใช้

ร.ต. .....กรรมการผู้แทนหน่วยใช้

พ.อ. .....

15 ก.พ.65

คณะกรรมการตรวจสอบคุณลักษณะเฉพาะสิ่งอุปกรณ์ สาย สพ. ของ สพ.ทบ.

พ.อ. นปก.ประจำ สพ.ทบ./ประธานกรรมการ
(ปกฤษฎิ์ เครือเนตร)

พ.อ. ประจำ สพ.ทบ./กรรมการ
(สมศักดิ์ สุทธิศักดิ์)

พ.ต. อจ.รร.สพ.สพ.ทบ./กรรมการ
(มนัส มีเดช)

พ.ต. ประจำแผนก ผตค.รง.ชรบ.กวรบ.ศอ.สพ.ทบ.
(ธีรวัชร แนวเงินดี) ปฏิบัติหน้าที่ หน.ผผว.รง.วรบ.กวรบ.ศอ.สพ.ทบ.
/กรรมการผู้แทนหน่วยใช้

ร.อ. ผบ.ชุดทำลาย ทลร.สพ.ทบ./กรรมการ
(นภกร เขียวเสน)

ร.อ. นายทหารซ่อมและทำลาย/กรรมการ
(วชิระ ทองจำรัส)

พ.ท. อจ.รร.สพ.สพ.ทบ./กรรมการและเลขานุการ
(ยิ่งยศ สงวนพวก)

15 ก.พ.65

คณะกรรมการตรวจสอบคุณลักษณะเฉพาะสิ่งอุปกรณ์ถาวร สาย สพ.

พ.อ. รอง ผบ.รร.สพ.สพ.ทบ./ประธานกรรมการ
(รณภพ วิเชียรวรรณ)

พ.ต. นายทหารซ่อมบำรุง คลังแสง 1 คส.สพ.ทบ.
(ปริญญา ปัญญาทิพย์) /กรรมการผู้แทนหน่วย/เหล่าสายวิทยาการ

พ.ต. ประจำแผนก ผตค.รง.ชรบ.กวรบ.ศอ.สพ.ทบ.
(ธีรวัชร แนวเงินดี) ปฏิบัติหน้าที่ หน.ผผว.รง.วรบ.กวรบ.ศอ.สพ.ทบ.
/กรรมการผู้แทนหน่วยใช้

ร.ต. นายทหารชำนาญงาน/กรรมการผู้แทนหน่วยใช้
(มานิจ นิยมยินดี)

พ.อ. รอง ผอ.กอง สพ.ทบ./กรรมการและเลขานุการ
(รัฐพงศ์ รอบคอบ)

15 ก.พ.65

11

คุณลักษณะเฉพาะสิ่งอุปกรณ์ถาวร สาย สพ.

หมายเลข คฉ. 6910 – O – 65 – P – 0298

ชื่อสิ่งอุปกรณ์ หลอดนิรภัย ลข. ซ้อมขว้างแบบ สพ. 58

หน่วยนับ หลอด

1. <u>คุณลักษณะเฉพาะ</u>

1.1 **วัตถุประสงค์ในการใช้งาน**

เป็นชิ้นส่วนประกอบ ลข. ซ้อมขว้างแบบ สพ. 58 ใช้สำหรับครอบปิดหลอดดินระเบิด ลข. ซ้อมขว้าง เพื่อทำการฝึกซ้อมขว้างตามหลักสูตรของทางราชการ

1.2 **คุณลักษณะในทางเทคนิค**

เป็นชิ้นส่วนสำเร็จรูปทำด้วยอลูมิเนียม ชนิด A 6061 หรือวัสดุอื่นที่เทียบเท่าหรือดีกว่า

1.3 **คุณลักษณะในการออกแบบ**

1.3.1 หลอดนิรภัย ลข. ซ้อมขว้างแบบ สพ. 58 มีรูปร่างและขนาดตามแบบ ผนวก ก

1.3.2 ตัวหลอดนิรภัยเป็นรูปทรงกระบอกกลวง ส่วนปลายทั้งสองข้างเปิด ภายในปลายด้านหนึ่งกลึงเป็นเกลียวขนาด เอ็ม 12 x 1

2. <u>การบรรจุและหีบห่อ</u>

2.1 ตามมาตรฐานของโรงงานผู้ผลิต แต่ทั้งนี้ต้องทำการบรรจุหีบห่ออย่างแน่นหนา มั่นคง แข็งแรง สามารถป้องกันการชำรุดเสียหาย อันเนื่องมาจากการขนส่งได้อย่างปลอดภัย และต้องป้องกันการเกิดสนิม อันเนื่องมาจากสภาวะต่าง ๆ ในระหว่างการขนส่ง และระหว่างการเก็บรักษา เช่น ไอน้ำทะเล ความร้อน และความชื้น สัมพัทธ์ในอากาศ เป็นต้น

2.2 ด้านข้างของหีบห่อต้องระบุ ชื่อสิ่งอุปกรณ์ ชื่อบริษัทและประเทศผู้ผลิต เดือน ปี ที่ผลิต จำนวน น้ำหนัก และเลขที่สัญญา

3. <u>ข้อกำหนดอื่น ๆ</u>

3.1 เป็นของผลิตใหม่ ไม่เคยใช้งานมาก่อน อยู่ในสภาพเรียบร้อย และสามารถใช้ราชการได้ทันที

3.2 มีหลอดนิรภัย ลข. ซ้อมขว้างแบบ สพ. 58 มอบให้สำหรับการทดลองใช้งาน จำนวน 1 หลอด ต่อการจัดหา 500 หลอด

3.3 เป็นพัสดุที่ผลิตภายในประเทศ

4. <u>วิธีการตรวจสอบ</u>

4.1 ตรวจสอบสภาพโดยทั่วไป และความเรียบร้อยสมบูรณ์ขององค์ประกอบต่างๆ

4.2 ตรวจสอบคุณลักษณะเฉพาะดังนี้

พ.อ. .....ประธานกรรมการ
พ.อ. .....กรรมการและเลขานุการ
พ.ต. .....กรรมการผู้แทนหน่วย/เหล่าสายวิทยาการ
พ.ต. .....กรรมการผู้แทนหน่วยใช้
ร.ต. .....กรรมการผู้แทนหน่วยใช้

/4.2.1 ข้อ 1.2 ตรวจสอบ...

พ.อ.

4.2.1 ข้อ 1.2 ตรวจสอบด้วยสายตาและใบรับรองมาตรฐานจากผู้ผลิต หรือใบรับรองมาตรฐานจากหน่วยงาน หรือสถาบันที่มีหน้าที่รับรองมาตรฐานตามที่กฎหมายกำหนด

4.2.2 ข้อ 1.3 ตรวจสอบด้วยสายตาและวัดขนาดตาม ผนวก ก

4.2.3 ข้อ 2 - 3 ตรวจสอบด้วยสายตาและนับจำนวน

4.2.4 ทดลองใช้งาน

คณะกรรมการตรวจสอบคุณลักษณะเฉพาะสิ่งอุปกรณ์ สาย สพ. ของ สพ.ทบ.

พ.อ. นปก.ประจำ สพ.ทบ./ประธานกรรมการ
(ปกฤษฎิ์ เครือเนตร)

พ.อ. ประจำ สพ.ทบ./กรรมการ
(สมศักดิ์ สุทธิศักดิ์)

พ.ต. อจ.รร.สพ.สพ.ทบ./กรรมการ
(มนัส มีเดช)

พ.ต. ประจำแผนก ผตค.รง.ชรบ.กวรบ.ศอ.สพ.ทบ.
(ธีรวัชร แนวเงินดี) ปฏิบัติหน้าที่ หน.ผผว.รง.วรบ.กวรบ.ศอ.สพ.ทบ.
/กรรมการผู้แทนหน่วยใช้

ร.อ. ผบ.ชุดทำลาย ทลร.สพ.ทบ./กรรมการ
(นภกร เขียวเสน)

ร.อ. นายทหารซ่อมและทำลาย/กรรมการ
(วชิระ ทองจำรัส)

พ.ท. อจ.รร.สพ.สพ.ทบ./กรรมการและเลขานุการ
(ยิ่งยศ สงวนพวก)

19 ก.พ.65

คณะกรรมการตรวจสอบคุณลักษณะเฉพาะสิ่งอุปกรณ์ถาวร สาย สพ.

พ.อ. รอง ผบ.รร.สพ.สพ.ทบ./ประธานกรรมการ
(รณภพ วิเชียรวรรณ)

พ.ต. นายทหารซ่อมบำรุง คลังแสง 1 คส.สพ.ทบ.
(ปริญญา ปัญญาทิพย์) /กรรมการผู้แทนหน่วย/เหล่าสายวิทยาการ

พ.ต. ประจำแผนก ผตค.รง.ชรบ.กวรบ.ศอ.สพ.ทบ.
(ธีรวัชร แนวเงินดี) ปฏิบัติหน้าที่ หน.ผผว.รง.วรบ.กวรบ.ศอ.สพ.ทบ.
/กรรมการผู้แทนหน่วยใช้

ร.ต. นายทหารชำนาญงาน/กรรมการผู้แทนหน่วยใช้
(มานิจ นิยมยินดี)

พ.อ. รอง ผอ.กอง สพ.ทบ./กรรมการและเลขานุการ
(รัฐพงศ์ รอบคอบ)

19 ก.พ.65

ผนวก ก

ประกอบคุณลักษณะเฉพาะสิ่งอุปกรณ์ถาวร สาย สพ.

หมายเลข คฉ. 6910 – O – 65 – P – 0298

ชื่อสิ่งอุปกรณ์ หลอดนิรภัย ลข. ซ้อมขว้างแบบ สพ. 58

หน่วยนับ หลอด

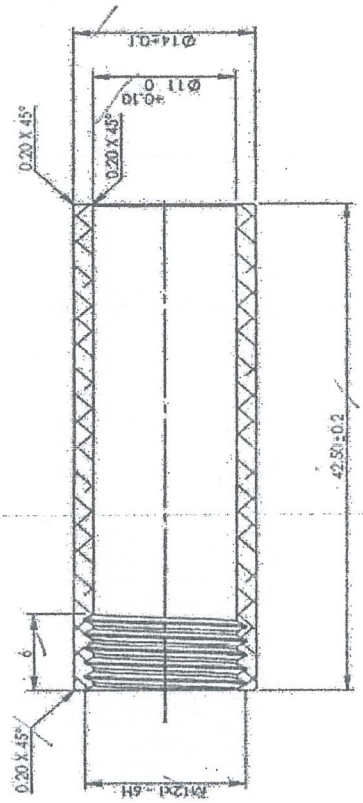

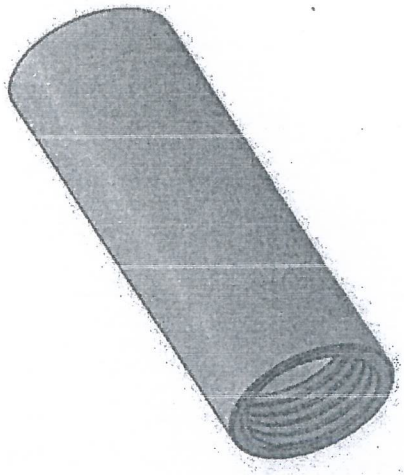

กองโรงงานวัตถุระเบิด ศูนย์อุตสาหกรรมสรรพาวุธ กรมสรรพาวุธทหารบก			
ชื่อ หลอดนิรภัย ลข.ซ้อมขว้างแบบ สพ.58	นายพล	ผู้เขียน	24 พ.ค.65
	นายพล	ผู้ตรวจ	24 พ.ค.65
	พ.ต.	ผู้สร้าง	24 พ.ค.65
	พ.ท.	หัวหน้าแผนก	24 พ.ค.65
	พ.อ.	ผู้อำนวยการ กอง สพ.ทบ.	24 พ.ค.65
		ผู้เห็นชอบ	
มาตราส่วน	แบบอ้างอิง	แผ่นที่ 1	หมายเหตุ
1:1	มาตราส่วน NTS	ใน 1 แผ่น	ขนาด มิลลิเมตร

พ.อ. .....ประธานกรรมการ

พ.อ. .....กรรมการและเลขานุการ

พ.ต. .....กรรมการผู้แทนหน่วย/เหล่าสายวิทยาการ

พ.ต. .....กรรมการผู้แทนหน่วยใช้

ร.ต. .....กรรมการผู้แทนหน่วยใช้

พ.อ. .....

15 ก.พ.65

คณะกรรมการตรวจสอบคุณลักษณะเฉพาะสิ่งอุปกรณ์ สาย สพ. ของ สพ.ทบ.

พ.อ. นปก.ประจำ สพ.ทบ./ประธานกรรมการ
(ปกฤษฎิ์ เครือเนตร)

พ.อ. ประจำ สพ.ทบ./กรรมการ
(สมศักดิ์ สุทธิศักดิ์)

พ.ต. อจ.รร.สพ.สพ.ทบ./กรรมการ
(มนัส มีเดช)

พ.ต. ประจำแผนก ผตค.รง.ชรบ.กวรบ.ศอ.สพ.ทบ.
(ธีรวัชร แนวเงินดี) ปฏิบัติหน้าที่ หน.ผผว.รง.วรบ.กวรบ.ศอ.สพ.ทบ.
/กรรมการผู้แทนหน่วยใช้

ร.อ. ผบ.ชุดทำลาย ทลร.สพ.ทบ./กรรมการ
(นภกร เขียวเสน)

ร.อ. นายทหารซ่อมและทำลาย/กรรมการ
(วชิระ ทองจำรัส)

พ.ท. อจ.รร.สพ.สพ.ทบ./กรรมการและเลขานุการ
(ยิ่งยศ สงวนพวก)

15 ก.พ.65

คณะกรรมการตรวจสอบคุณลักษณะเฉพาะสิ่งอุปกรณ์ถาวร สาย สพ.

พ.อ. รอง ผบ.รร.สพ.สพ.ทบ./ประธานกรรมการ
(รณภพ วิเชียรวรรณ)

พ.ต. นายทหารซ่อมบำรุง คลังแสง 1 คส.สพ.ทบ.
(ปริญญา ปัญญาทิพย์) /กรรมการผู้แทนหน่วย/เหล่าสายวิทยาการ

พ.ต. ประจำแผนก ผตค.รง.ชรบ.กวรบ.ศอ.สพ.ทบ.
(ธีรวัชร แนวเงินดี) ปฏิบัติหน้าที่ หน.ผผว.รง.วรบ.กวรบ.ศอ.สพ.ทบ.
/กรรมการผู้แทนหน่วยใช้

ร.ต. นายทหารชำนาญงาน/กรรมการผู้แทนหน่วยใช้
(มานิจ นิยมยินดี)

พ.อ. รอง ผอ.กอง สพ.ทบ./กรรมการและเลขานุการ
(รัฐพงศ์ รอบคอบ)

15 ก.พ.65

คุณลักษณะเฉพาะสิ่งอุปกรณ์ถาวร สาย สพ.

หมายเลข คฉ. 6910 – O – 65 – P – 0296

ชื่อสิ่งอุปกรณ์ เรือนดินถ่วงเวลา ลข. ซ้อมขว้างแบบ สพ. 58

หน่วยนับ ชิ้น

1. <u>คุณลักษณะเฉพาะ</u>

1.1 วัตถุประสงค์ในการใช้งาน

เป็นชิ้นส่วนประกอบ ลข.ซ้อมขว้างแบบ สพ. 58 ใช้สำหรับบรรจุจอกกระทบแตก (Percussion Primer) และสารไพโรเทคนิคที่ใช้ในการจุดและถ่วงเวลาสำหรับชุดหลอดกำเนิดเสียง ลข. ซ้อมขว้าง ก่อนทำการฝึกซ้อมขว้างตามหลักสูตรของทางราชการ

1.2 คุณลักษณะในทางเทคนิค

1.2.1 เป็นชิ้นส่วนสำเร็จรูปทำด้วยอลูมิเนียม ชนิด A 6061 หรือวัสดุอื่นที่เทียบเท่า หรือดีกว่า

1.2.2 ชิ้นส่วนสามารถป้องกันสนิมได้

1.3 คุณลักษณะในการออกแบบ

1.3.1 เรือนดินถ่วงเวลา ลข. ซ้อมขว้างแบบ สพ. 58 มีรูปร่างและขนาดตามแบบ ผนวก ก

1.3.2 กลึงขึ้นรูป และปั๊มขึ้นรูป มีเกลียวนอกขนาด เอ็ม 10 x 1 สำหรับยึดติดกับเรือนชนวน และเกลียวนอกขนาด เอ็ม 12 x 1 สำหรับยึดติดกับหลอดนิรภัย

2. <u>การบรรจุและหีบห่อ</u>

2.1 ตามมาตรฐานของโรงงานผู้ผลิต แต่ทั้งนี้ต้องทำการบรรจุหีบห่ออย่างแน่นหนา มั่นคง แข็งแรง สามารถป้องกันการชำรุดเสียหาย อันเนื่องมาจากการขนส่งได้อย่างปลอดภัย และต้องป้องกันการเกิดสนิม อันเนื่องมาจากสภาวะต่าง ๆ ในระหว่างการขนส่ง และระหว่างการเก็บรักษา เช่น ไอน้ำทะเล ความร้อน และความชื้น สัมพัทธ์ในอากาศ เป็นต้น

2.2 ด้านข้างของหีบห่อต้องระบุ ชื่อสิ่งอุปกรณ์ ชื่อบริษัทและประเทศผู้ผลิต เดือน ปี ที่ผลิต จำนวน น้ำหนัก และเลขที่สัญญา

3. <u>ข้อกำหนดอื่น ๆ</u>

3.1 ต้องเป็นของผลิตใหม่ ไม่เคยใช้งานมาก่อน อยู่ในสภาพเรียบร้อย และสามารถใช้ราชการได้ทันที

3.2 มีเรือนดินถ่วงเวลา ลข. ซ้อมขว้างแบบ สพ. 58 มอบให้สำหรับการทดลองใช้งาน จำนวน 1 ชิ้น ต่อการจัดหา 500 ชิ้น

3.3 เป็นพัสดุที่ผลิตภายในประเทศ

4. <u>วิธีการตรวจสอบ</u>

4.1 ตรวจสอบสภาพโดยทั่วไป และความเรียบร้อยสมบูรณ์ขององค์ประกอบต่างๆ

4.2 ตรวจสอบคุณลักษณะเฉพาะดังนี้

พ.อ. .....ประธานกรรมการ

พ.อ. .....กรรมการและเลขานุการ

พ.ต. .....กรรมการผู้แทนหน่วย/เหล่าสายวิทยาการ

พ.ต. .....กรรมการผู้แทนหน่วยใช้

ร.ต. .....กรรมการผู้แทนหน่วยใช้

/4.2.1 ข้อ 1.2 ตรวจสอบ...

พ.อ.

4.2.1 ข้อ 1.2 ตรวจสอบด้วยสายตาและใบรับรองมาตรฐานจากผู้ผลิต หรือใบรับรองมาตรฐานจากหน่วยงาน หรือสถาบันที่มีหน้าที่รับรองมาตรฐานตามที่กฎหมายกำหนด

4.2.2 ข้อ 1.3 ตรวจสอบด้วยสายตาและวัดขนาดตาม ผนวก ก

4.2.3 ข้อ 2 - 3 ตรวจสอบด้วยสายตาและนับจำนวน

4.2.4 ทดลองใช้งาน

คณะกรรมการตรวจสอบคุณลักษณะเฉพาะสิ่งอุปกรณ์ สาย สพ. ของ สพ.ทบ.

พ.อ. นปก.ประจำ สพ.ทบ./ประธานกรรมการ
(ปกฤษฎิ์ เครือเนตร)

พ.อ. ประจำ สพ.ทบ./กรรมการ
(สมศักดิ์ สุทธิศักดิ์)

พ.ต. อจ.รร.สพ.สพ.ทบ./กรรมการ
(มนัส มีเดช)

พ.ต. ประจำแผนก ผตค.รง.ชรบ.กวรบ.ศอ.สพ.ทบ.
(ธีรวัชร แนวเงินดี) ปฏิบัติหน้าที่ หน.ผผว.รง.วรบ.กวรบ.ศอ.สพ.ทบ.
/กรรมการผู้แทนหน่วยใช้

ร.อ. ผบ.ชุดทำลาย ทลร.สพ.ทบ./กรรมการ
(นภกร เขียวเสน)

ร.อ. นายทหารซ่อมและทำลาย/กรรมการ
(วชิระ ทองจำรัส)

พ.ท. อจ.รร.สพ.สพ.ทบ./กรรมการและเลขานุการ
(ยิ่งยศ สงวนพวก)

15 ก.พ.65

คณะกรรมการตรวจสอบคุณลักษณะเฉพาะสิ่งอุปกรณ์ถาวร สาย สพ.

พ.อ. รอง ผบ.รร.สพ.สพ.ทบ./ประธานกรรมการ
(รณภพ วิเชียรวรรณ)

พ.ต. นายทหารซ่อมบำรุง คลังแสง 1 คส.สพ.ทบ.
(ปริญญา ปัญญาทิพย์) /กรรมการผู้แทนหน่วย/เหล่าสายวิทยาการ

พ.ต. ประจำแผนก ผตค.รง.ชรบ.กวรบ.ศอ.สพ.ทบ.
(ธีรวัชร แนวเงินดี) ปฏิบัติหน้าที่ หน.ผผว.รง.วรบ.กวรบ.ศอ.สพ.ทบ.
/กรรมการผู้แทนหน่วยใช้

ร.ต. นายทหารชำนาญงาน/กรรมการผู้แทนหน่วยใช้
(มานิจ นิยมยินดี)

พ.อ. รอง ผอ.กอง สพ.ทบ./กรรมการและเลขานุการ
(รัฐพงศ์ รอบคอบ)

15 ก.พ.65

ผนวก ก

ประกอบคุณลักษณะเฉพาะสิ่งอุปกรณ์ถาวร สาย สพ.

หมายเลข คฉ. 6910 – O – 65 – P – 0296

ชื่อสิ่งอุปกรณ์ เรือนดินถ่วงเวลา ลข. ซ้อมขว้างแบบ สพ. 58

หน่วยนับ ชิ้น

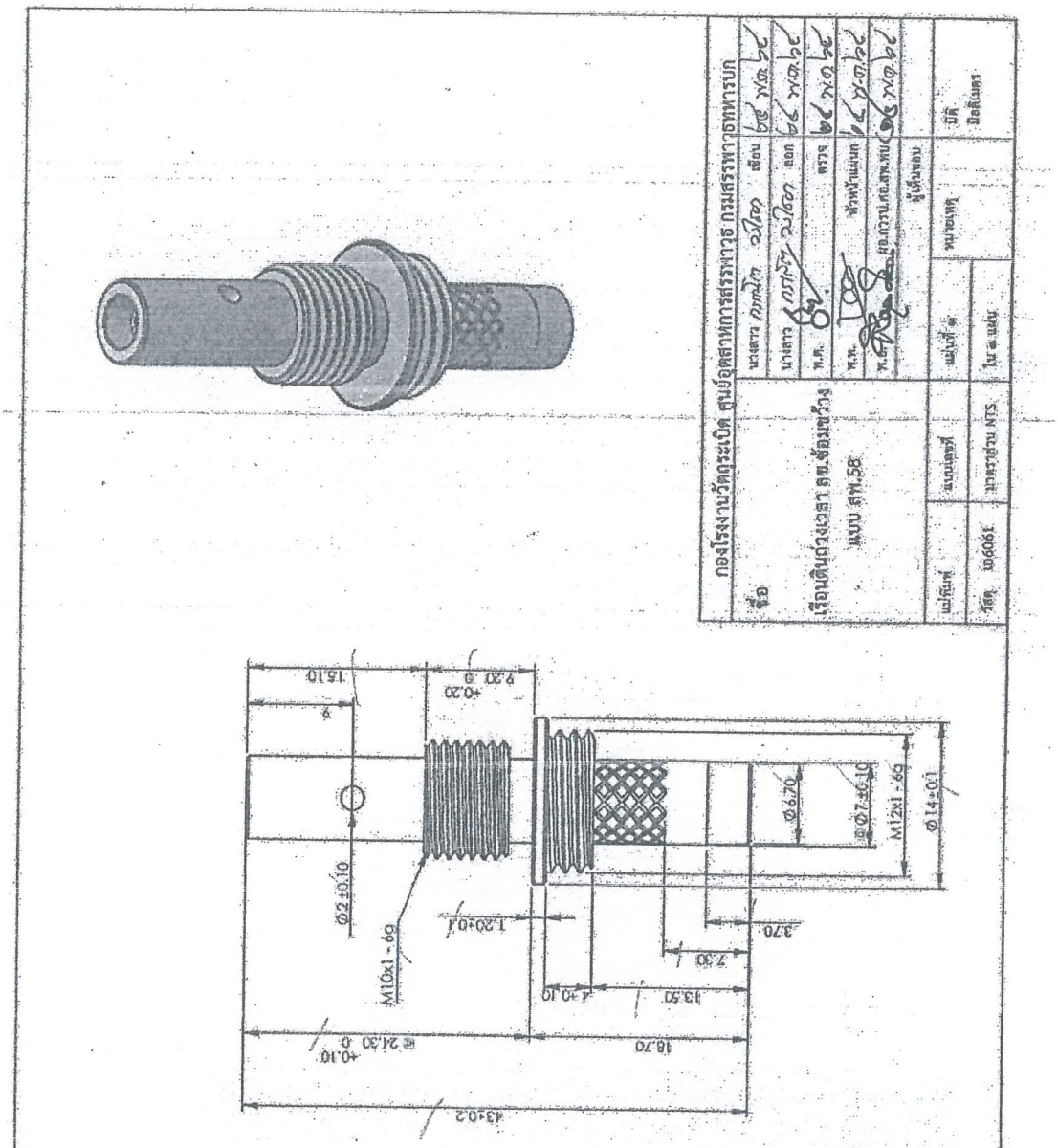

พ.อ. .....ประธานกรรมการ

พ.อ. .....กรรมการและเลขานุการ

พ.ต. .....กรรมการผู้แทนหน่วย/เหล่าสายวิทยาการ

พ.ต. .....กรรมการผู้แทนหน่วยใช้

ร.ต. .....กรรมการผู้แทนหน่วยใช้

พ.อ. .....

15 ก.พ.65

คณะกรรมการตรวจสอบคุณลักษณะเฉพาะสิ่งอุปกรณ์ สาย สพ. ของ สพ.ทบ.

พ.อ. นปก.ประจำ สพ.ทบ./ประธานกรรมการ
(ปกฤษฎิ์ เครือเนตร)

พ.อ. ประจำ สพ.ทบ./กรรมการ
(สมศักดิ์ สุทธิศักดิ์)

พ.ต. อจ.รร.สพ.สพ.ทบ./กรรมการ
(มนัส มีเดช)

พ.ต. ประจำแผนก ผตค.รง.ชรบ.กวรบ.ศอ.สพ.ทบ.
(ธีรวัชร แนวเงินดี) ปฏิบัติหน้าที่ หน.ผผว.รง.วรบ.กวรบ.ศอ.สพ.ทบ.
/กรรมการผู้แทนหน่วยใช้

ร.อ. ผบ.ชุดทำลาย ทลร.สพ.ทบ./กรรมการ
(นภกร เขียวเสน)

ร.อ. นายทหารซ่อมและทำลาย/กรรมการ
(วชิระ ทองจำรัส)

พ.ท. อจ.รร.สพ.สพ.ทบ./กรรมการและเลขานุการ
(ยิ่งยศ สงวนพวก)

15 ก.พ.65

คณะกรรมการตรวจสอบคุณลักษณะเฉพาะสิ่งอุปกรณ์ถาวร สาย สพ.

พ.อ. รอง ผบ.รร.สพ.สพ.ทบ./ประธานกรรมการ
(รณภพ วิเชียรวรรณ)

พ.ต. นายทหารซ่อมบำรุง คลังแสง 1 คส.สพ.ทบ.
(ปริญญา ปัญญาทิพย์) /กรรมการผู้แทนหน่วย/เหล่าสายวิทยาการ

พ.ต. ประจำแผนก ผตค.รง.ชรบ.กวรบ.ศอ.สพ.ทบ.
(ธีรวัชร แนวเงินดี) ปฏิบัติหน้าที่ หน.ผผว.รง.วรบ.กวรบ.ศอ.สพ.ทบ.
/กรรมการผู้แทนหน่วยใช้

ร.ต. นายทหารชำนาญงาน/กรรมการผู้แทนหน่วยใช้
(มานิจ นิยมยินดี)

พ.อ. รอง ผอ.กอง สพ.ทบ./กรรมการและเลขานุการ
(รัฐพงศ์ รอบคอบ)

15 ก.พ.65

คุณลักษณะเฉพาะสิ่งอุปกรณ์ถาวร สาย สพ.

หมายเลข คฉ. 6910 – O – 65 – P – 0294

ชื่อสิ่งอุปกรณ์ สลักนิรภัย และห่วงดึง ลข. ซ้อมขว้างแบบ สพ. 58

หน่วยนับ ชิ้น

1. <u>คุณลักษณะเฉพาะ</u>

1.1 **วัตถุประสงค์ในการใช้งาน**

เป็นชิ้นส่วนประกอบ ลข. ซ้อมขว้างแบบ สพ. 58 ใช้สำหรับประกอบเป็น ลข. ซ้อมขว้าง เพื่อทำการฝึกตามหลักสูตรของทางราชการ

1.2 **คุณลักษณะในทางเทคนิค**

สลักนิรภัย และห่วงดึง ลข. ซ้อมขว้างแบบ สพ. 58 ประกอบด้วย 2 ส่วน ดังนี้

1.2.1 สลักนิรภัย ทำด้วยเหล็กชนิดเอส10ซี (S10C) หรือวัสดุอื่นที่เทียบเท่าหรือดีกว่า

1.2.2 ห่วงดึง ทำด้วยเหล็กชนิดเอสดับเบิลยูซี (SWC) หรือวัสดุอื่นที่เทียบเท่าหรือดีกว่า

1.3 **คุณลักษณะในการออกแบบ**

1.3.1 สลักนิรภัย และห่วงดึง ลข. ซ้อมขว้างแบบ สพ. 58 มีรูปร่างและขนาดตามแบบ ผนวก ก

1.3.2 ประกอบด้วยสองส่วน ส่วนที่หนึ่งทำจากลวดเหล็กม้วนเป็นรูปวงกลม และส่วนที่สองเป็นลวดเหล็ก พับครึ่งคล้องเข้ากับส่วนที่หนึ่ง โดยปลายทั้งสองข้างของลวดติดกัน

2. <u>การบรรจุและหีบห่อ</u>

2.1 ตามมาตรฐานของโรงงานผู้ผลิต แต่ทั้งนี้ต้องทำการบรรจุหีบห่ออย่างแน่นหนา มั่นคง แข็งแรง สามารถป้องกันการชำรุดเสียหาย อันเนื่องมาจากการขนส่งได้อย่างปลอดภัย และต้องป้องกันการเกิดสนิม อันเนื่องมาจากสภาวะต่าง ๆ ในระหว่างการขนส่ง และระหว่างการเก็บรักษา เช่น ไอน้ำทะเล ความร้อน และความชื้น สัมพัทธ์ในอากาศ เป็นต้น

2.2 ด้านข้างของหีบห่อต้องระบุ ชื่อสิ่งอุปกรณ์ ชื่อบริษัทและประเทศผู้ผลิต เดือน ปี ที่ผลิต จำนวน น้ำหนัก และเลขที่สัญญา

3. <u>ข้อกำหนดอื่น ๆ</u>

3.1 เป็นของผลิตใหม่ ไม่เคยใช้งานมาก่อน อยู่ในสภาพเรียบร้อย และสามารถใช้ราชการได้ทันที

3.2 มีสลักนิรภัย และห่วงดึง ลข. ซ้อมขว้างแบบ สพ. 58 มอบให้สำหรับการทดลองใช้งาน จำนวน 1 ชิ้น ต่อการจัดหา 500 ชิ้น

3.3 เป็นพัสดุที่ผลิตภายในประเทศ

4. <u>วิธีการตรวจสอบ</u>

4.1 ตรวจสอบสภาพโดยทั่วไป และความเรียบร้อยสมบูรณ์ขององค์ประกอบต่างๆ

4.2 ตรวจสอบคุณลักษณะเฉพาะดังนี้

พ.อ. .....ประธานกรรมการ
พ.อ. .....กรรมการและเลขานุการ
พ.ต. .....กรรมการผู้แทนหน่วย/เหล่าสายวิทยาการ
พ.ต. .....กรรมการผู้แทนหน่วยใช้
ร.ต. .....กรรมการผู้แทนหน่วยใช้

-/4.2.1 ข้อ 1.2 ตรวจสอบ...

พ.อ. .....

4.2.1 ข้อ 1.2 ตรวจสอบด้วยสายตาและใบรับรองมาตรฐานจากผู้ผลิต หรือใบรับรองมาตรฐานจากหน่วยงาน หรือสถาบันที่มีหน้าที่รับรองมาตรฐานตามที่กฎหมายกำหนด

4.2.2 ข้อ 1.3 ตรวจสอบด้วยสายตาและวัดขนาดตาม ผนวก ก

4.2.3 ข้อ 2 - 3 ตรวจสอบด้วยสายตาและนับจำนวน

4.2.4 ทดลองใช้งาน

คณะกรรมการตรวจสอบคุณลักษณะเฉพาะสิ่งอุปกรณ์ สาย สพ. ของ สพ.ทบ.

พ.อ. นปก.ประจำ สพ.ทบ./ประธานกรรมการ
(ปกฤษฎิ์ เครือเนตร)

พ.อ. ประจำ สพ.ทบ./กรรมการ
(สมศักดิ์ สุทธิศักดิ์)

พ.ต. อจ.รร.สพ.สพ.ทบ./กรรมการ
(มนัส มีเดช)

พ.ต. ประจำแผนก ผตค.รง.ชรบ.กวรบ.ศอ.สพ.ทบ.
(ธีรวัชร แนวเงินดี) ปฏิบัติหน้าที่ หน.ผผว.รง.วรบ.กวรบ.ศอ.สพ.ทบ.
/กรรมการผู้แทนหน่วยใช้

ร.อ. ผบ.ชุดทำลาย ทลร.สพ.ทบ./กรรมการ
(นภกร เขียวเสน)

ร.อ. นายทหารซ่อมและทำลาย/กรรมการ
(วชิระ ทองจำรัส)

พ.ท. อจ.รร.สพ.สพ.ทบ./กรรมการและเลขานุการ
(ยิ่งยศ สงวนพวก)

15 ก.พ.65

คณะกรรมการตรวจสอบคุณลักษณะเฉพาะสิ่งอุปกรณ์ถาวร สาย สพ.

พ.อ. รอง ผบ.รร.สพ.สพ.ทบ./ประธานกรรมการ
(รณภพ วิเชียรวรรณ)

พ.ต. นายทหารซ่อมบำรุง คลังแสง 1 คส.สพ.ทบ.
(ปริญญา ปัญญาทิพย์) /กรรมการผู้แทนหน่วย/เหล่าสายวิทยาการ

พ.ต. ประจำแผนก ผตค.รง.ชรบ.กวรบ.ศอ.สพ.ทบ.
(ธีรวัชร แนวเงินดี) ปฏิบัติหน้าที่ หน.ผผว.รง.วรบ.กวรบ.ศอ.สพ.ทบ.
/กรรมการผู้แทนหน่วยใช้

ร.ต. นายทหารชำนาญงาน/กรรมการผู้แทนหน่วยใช้
(มานิจ นิยมยินดี)

พ.อ. รอง ผอ.กอง สพ.ทบ./กรรมการและเลขานุการ
(รัฐพงศ์ รอบคอบ)

15 ก.พ.65

ผนวก ก

ประกอบคุณลักษณะเฉพาะสิ่งอุปกรณ์ถาวร สาย สพ.

หมายเลข คฉ. 6910 – O – 65 – P – 0294

ชื่อสิ่งอุปกรณ์ สลักนิรภัย และห่วงดึง ลข. ซ้อมขว้างแบบ สพ. 58

หน่วยนับ ชิ้น

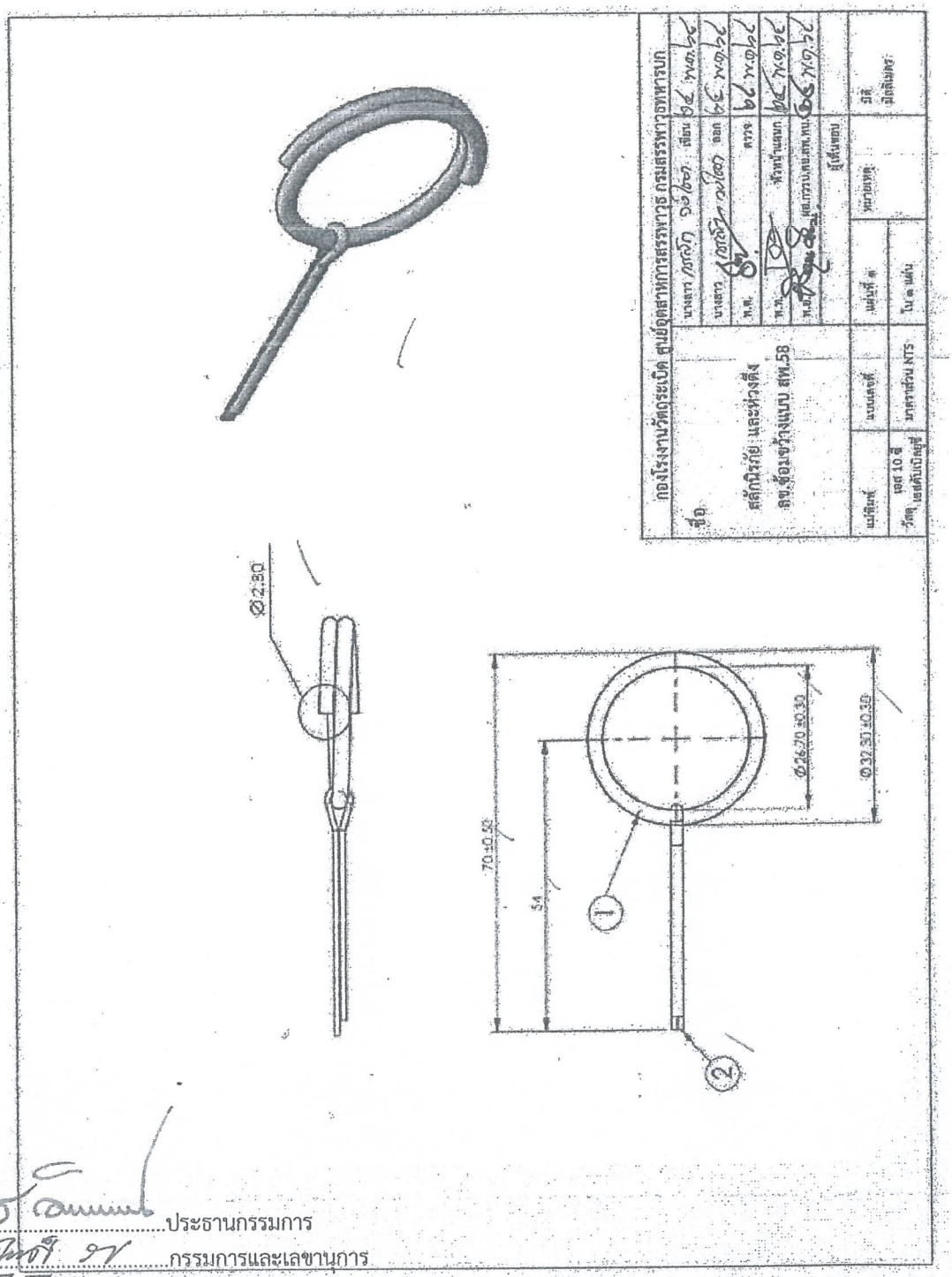
กองโรงงานวัตถุระเบิด ศูนย์อุตสาหกรรมทหาร กรมสรรพาวุธทหารบก
ชื่อ
สลักนิรภัย และห่วงดึง
ลข.ซ้อมขว้างแบบ สพ.58
นายตรวจ
ห.ท.
ห.ฝ่ายแผนก
ห.กองแผนก
ตรวจ
ตรวจ
ตรวจ

คณะกรรมการตรวจสอบคุณลักษณะเฉพาะสิ่งอุปกรณ์ สาย สพ. ของ สพ.ทบ.

พ.อ. นปก.ประจำ สพ.ทบ./ประธานกรรมการ
(ปกฤษฎิ์ เครือเนตร)

พ.อ. ประจำ สพ.ทบ./กรรมการ
(สมศักดิ์ สุทธิศักดิ์)

พ.ต. อจ.รร.สพ.สพ.ทบ./กรรมการ
(มนัส มีเดช)

พ.ต. ประจำแผนก ผตค.รง.ชรบ.กวรบ.ศอ.สพ.ทบ.
(ธีรวัชร แนวเงินดี) ปฏิบัติหน้าที่ หน.ผผว.รง.วรบ.กวรบ.ศอ.สพ.ทบ.
/กรรมการผู้แทนหน่วยใช้

ร.อ. ผบ.ชุดทำลาย ทลร.สพ.ทบ./กรรมการ
(นภกร เขียวเสน)

ร.อ. นายทหารซ่อมและทำลาย/กรรมการ
(วชิระ ทองจำรัส)

พ.ท. อจ.รร.สพ.สพ.ทบ./กรรมการและเลขานุการ
(ยิ่งยศ สงวนพวก)

15 ก.พ.65

คณะกรรมการตรวจสอบคุณลักษณะเฉพาะสิ่งอุปกรณ์ถาวร สาย สพ.

พ.อ. รอง ผบ.รร.สพ.สพ.ทบ./ประธานกรรมการ
(รณภพ วิเชียรวรรณ)

พ.ต. นายทหารซ่อมบำรุง คลังแสง 1 คส.สพ.ทบ.
(ปริญญา ปัญญาทิพย์) /กรรมการผู้แทนหน่วย/เหล่าสายวิทยาการ

พ.ต. ประจำแผนก ผตค.รง.ชรบ.กวรบ.ศอ.สพ.ทบ.
(ธีรวัชร แนวเงินดี) ปฏิบัติหน้าที่ หน.ผผว.รง.วรบ.กวรบ.ศอ.สพ.ทบ.
/กรรมการผู้แทนหน่วยใช้

ร.ต. นายทหารชำนาญงาน/กรรมการผู้แทนหน่วยใช้
(มานิจ นิยมยินดี)

พ.อ. รอง ผอ.กอง สพ.ทบ./กรรมการและเลขานุการ
(รัฐพงศ์ รอบคอบ)

15 ก.พ.65

คุณลักษณะเฉพาะสิ่งอุปกรณ์ถาวร สาย สพ. 3

หมายเลข คฉ. 6910 – O – 65 – P – 0290

ชื่อสิ่งอุปกรณ์ กระเดื่องเข็มแทงชนวน ลข. ซ้อมขว้างแบบ สพ. 58

หน่วยนับ ชิ้น

1. <u>คุณลักษณะเฉพาะ</u>

1.1 วัตถุประสงค์ในการใช้งาน

เป็นชิ้นส่วนประกอบ ลข. ซ้อมขว้างแบบ สพ. 58 ใช้สำหรับประกอบเป็น ลข. ซ้อมขว้าง เพื่อทำการฝึกตามหลักสูตรของทางราชการ

1.2 คุณลักษณะในทางเทคนิค

1.2.1 กระเดื่องเป็นชิ้นส่วนสำเร็จรูปทำด้วยเหล็ก ชนิดเอสเค 5 (SK5) หรือชนิดเอส 45 ซี (S45C) ปั๊มขึ้นรูป หรือวัสดุอื่นที่เทียบเท่าหรือดีกว่า

1.2.2 เข็มแทงชนวนทำด้วยเหล็ก ชนิดเอส 45 ซี (S45C) หรือวัสดุอื่นที่เทียบเท่า หรือดีกว่า ยึดติดกับกระเดื่อง

1.2.3 เคลือบผิวด้วยสังกะสี เพื่อป้องกันการกัดกร่อน

1.3 คุณลักษณะในการออกแบบ

1.3.1 กระเดื่องเข็มแทงชนวน ลข. ซ้อมขว้างแบบ สพ. 58 มีรูปร่างและขนาดตามแบบ ผนวก ก

1.3.2 กระเดื่องทำจากเหล็กแผ่นปั๊มขึ้นรูป ปลายด้านหนึ่งพับเป็นปีกสองปีก ที่ปีกมีรูตรงกลางสำหรับใส่สลักกระเดื่องเข็มแทงชนวน ปลายด้านหนึ่ง พับงอเป็นมุม ตรงส่วนกลางมีเข็มแทงชนวนกลึงขึ้นรูปยึดติดกัน

2. <u>การบรรจุและหีบห่อ</u>

2.1 ตามมาตรฐานของโรงงานผู้ผลิต แต่ทั้งนี้ต้องทำการบรรจุหีบห่ออย่างแน่นหนา มั่นคง แข็งแรง สามารถป้องกันการชำรุดเสียหาย อันเนื่องมาจากการขนส่งได้อย่างปลอดภัย และต้องป้องกันการเกิดสนิม อันเนื่องมาจากสภาวะต่าง ๆ ในระหว่างการขนส่ง และระหว่างการเก็บรักษา เช่น ไอน้ำทะเล ความร้อน และความชื้น สัมพัทธ์ในอากาศ เป็นต้น

2.2 ด้านข้างของหีบห่อต้องระบุ ชื่อสิ่งอุปกรณ์ ชื่อบริษัทและประเทศผู้ผลิต เดือน ปี ที่ผลิต จำนวน น้ำหนัก และเลขที่สัญญา

3. <u>ข้อกำหนดอื่น ๆ</u>

3.1 เป็นของผลิตใหม่ ไม่เคยใช้งานมาก่อน อยู่ในสภาพเรียบร้อย และสามารถใช้ราชการได้ทันที

3.2 มีกระเดื่องเข็มแทงชนวน ลข. ซ้อมขว้างแบบ สพ. 58 มอบให้สำหรับการทดลองใช้งาน จำนวน 1 ชิ้น ต่อการจัดหา 500 ชิ้น

3.3 เป็นพัสดุที่ผลิตภายในประเทศ

4. <u>วิธีการตรวจสอบ</u>

4.1 ตรวจสอบสภาพโดยทั่วไป และความเรียบร้อยสมบูรณ์ขององค์ประกอบต่างๆ

4.2 ตรวจสอบคุณลักษณะเฉพาะดังนี้

พ.อ. .....ประธานกรรมการ

พ.อ. .....กรรมการและเลขานุการ

พ.ต. .....กรรมการผู้แทนหน่วย/เหล่าสายวิทยาการ

พ.ต. .....กรรมการผู้แทนหน่วยใช้

ร.ต. .....กรรมการผู้แทนหน่วยใช้

/4.2.1 ข้อ 1.2 ตรวจสอบ...

พ.อ.

15 ก.พ.65

4.2.1 ข้อ 1.2 ตรวจสอบด้วยสายตาและใบรับรองมาตรฐานจากผู้ผลิต หรือใบรับรองมาตรฐานจากหน่วยงาน หรือสถาบันที่มีหน้าที่รับรองมาตรฐานตามที่กฎหมายกำหนด

4.2.2 ข้อ 1.3 ตรวจสอบด้วยสายตาและวัดขนาดตาม ผนวก ก

4.2.3 ข้อ 2 - 3 ตรวจสอบด้วยสายตาและนับจำนวน

4.2.4 ทดลองใช้งาน

คณะกรรมการตรวจสอบคุณลักษณะเฉพาะสิ่งอุปกรณ์ สาย สพ. ของ สพ.ทบ.

พ.อ. นปก.ประจำ สพ.ทบ./ประธานกรรมการ
(ปกฤษฎิ์ เครือเนตร)

พ.อ. ประจำ สพ.ทบ./กรรมการ
(สมศักดิ์ สุทธิศักดิ์)

พ.ต. อจ.รร.สพ.สพ.ทบ./กรรมการ
(มนัส มีเดช)

พ.ต. ประจำแผนก ผตค.รง.ชรบ.กวรบ.ศอ.สพ.ทบ.
(ธีรวัชร แนวเงินดี) ปฏิบัติหน้าที่ หน.ผผว.รง.วรบ.กวรบ.ศอ.สพ.ทบ.
/กรรมการผู้แทนหน่วยใช้

ร.อ. ผบ.ชุดทำลาย ทลร.สพ.ทบ./กรรมการ
(นภกร เขียวเสน)

ร.อ. นายทหารซ่อมและทำลาย/กรรมการ
(วชิระ ทองจำรัส)

พ.ท. อจ.รร.สพ.สพ.ทบ./กรรมการและเลขานุการ
(ยิ่งยศ สงวนพวก)

15 ก.พ.65

คณะกรรมการตรวจสอบคุณลักษณะเฉพาะสิ่งอุปกรณ์ถาวร สาย สพ.

พ.อ. รอง ผบ.รร.สพ.สพ.ทบ./ประธานกรรมการ
(รณภพ วิเชียรวรรณ)

พ.ต. นายทหารซ่อมบำรุง คลังแสง 1 คส.สพ.ทบ.
(ปริญญา ปัญญาทิพย์) /กรรมการผู้แทนหน่วย/เหล่าสายวิทยาการ

พ.ต. ประจำแผนก ผตค.รง.ชรบ.กวรบ.ศอ.สพ.ทบ.
(ธีรวัชร แนวเงินดี) ปฏิบัติหน้าที่ หน.ผผว.รง.วรบ.กวรบ.ศอ.สพ.ทบ.
/กรรมการผู้แทนหน่วยใช้

ร.ต. นายทหารชำนาญงาน/กรรมการผู้แทนหน่วยใช้
(มานิจ นิยมยินดี)

พ.อ. รอง ผอ.กอง สพ.ทบ./กรรมการและเลขานุการ
(รัฐพงศ์ รอบคอบ)

15 ก.พ.65

ผนวก ก

ประกอบคุณลักษณะเฉพาะสิ่งอุปกรณ์ถาวร สาย สพ.

หมายเลข คฉ. 6910 – O – 65 – P – 0290

ชื่อสิ่งอุปกรณ์ กระเดื่องเข็มแทงชนวน ลข. ซ้อมขว้างแบบ สพ. 58

หน่วยนับ ชิ้น

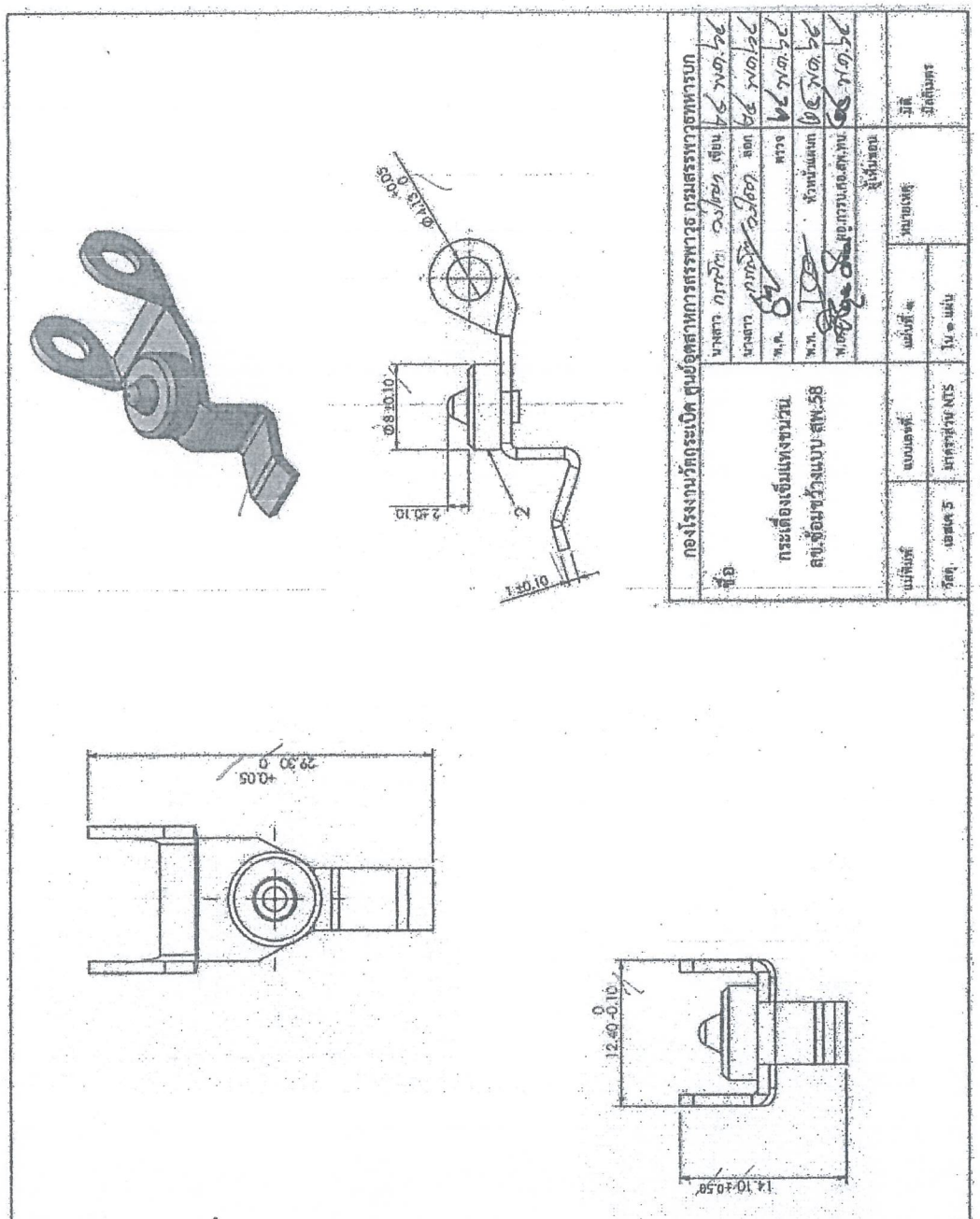

พ.อ. .....ประธานกรรมการ

พ.อ. .....กรรมการและเลขานุการ

พ.ต. .....กรรมการผู้แทนหน่วย/เหล่าสายวิทยาการ

พ.ต. .....กรรมการผู้แทนหน่วยใช้

ร.ต. .....กรรมการผู้แทนหน่วยใช้

พ.อ. .....

15 ก.พ.65

คณะกรรมการตรวจสอบคุณลักษณะเฉพาะสิ่งอุปกรณ์ สาย สพ. ของ สพ.ทบ.

พ.อ. นปก.ประจำ สพ.ทบ./ประธานกรรมการ
(ปกฤษฎิ์ เครือเนตร)

พ.อ. ประจำ สพ.ทบ./กรรมการ
(สมศักดิ์ สุทธิศักดิ์)

พ.ต. อจ.รร.สพ.สพ.ทบ./กรรมการ
(มนัส มีเดช)

พ.ต. ประจำแผนก ผตค.รง.ชรบ.กวรบ.ศอ.สพ.ทบ.
(ธีรวัชร แนวเงินดี) ปฏิบัติหน้าที่ หน.ผผว.รง.วรบ.กวรบ.ศอ.สพ.ทบ.
/กรรมการผู้แทนหน่วยใช้

ร.อ. ผบ.ชุดทำลาย ทลร.สพ.ทบ./กรรมการ
(นภกร เขียวเสน)

ร.อ. นายทหารซ่อมและทำลาย/กรรมการ
(วชิระ ทองจำรัส)

พ.ท. อจ.รร.สพ.สพ.ทบ./กรรมการและเลขานุการ
(ยิ่งยศ สงวนพวก)

15 ก.พ.65

คณะกรรมการตรวจสอบคุณลักษณะเฉพาะสิ่งอุปกรณ์ถาวร สาย สพ.

พ.อ. รอง ผบ.รร.สพ.สพ.ทบ./ประธานกรรมการ
(รณภพ วิเชียรวรรณ)

พ.ต. นายทหารซ่อมบำรุง คลังแสง 1 คส.สพ.ทบ.
(ปริญญา ปัญญาทิพย์) /กรรมการผู้แทนหน่วย/เหล่าสายวิทยาการ

พ.ต. ประจำแผนก ผตค.รง.ชรบ.กวรบ.ศอ.สพ.ทบ.
(ธีรวัชร แนวเงินดี) ปฏิบัติหน้าที่ หน.ผผว.รง.วรบ.กวรบ.ศอ.สพ.ทบ.
/กรรมการผู้แทนหน่วยใช้

ร.ต. นายทหารชำนาญงาน/กรรมการผู้แทนหน่วยใช้
(มานิจ นิยมยินดี)

พ.อ. รอง ผอ.กอง สพ.ทบ./กรรมการและเลขานุการ
(รัฐพงศ์ รอบคอบ)

15 ก.พ.65

คุณลักษณะเฉพาะสิ่งอุปกรณ์ถาวร สาย สพ.

หมายเลข คฉ. 6910 – O – 65 – P – 0299

ชื่อสิ่งอุปกรณ์ แผงหลอดกำเนิดเสียง และชุดเรือนชนวน ลข. ซ้อมขว้างแบบ สพ. 58

หน่วยนับ แผง

1. **คุณลักษณะเฉพาะ**

1.1 วัตถุประสงค์ในการใช้งาน

เป็นแผงสำหรับบรรจุหลอดกำเนิดเสียงและชุดเรือนชนวน ลข. ซ้อมขว้างแบบ สพ. 58 สำหรับนำไปใช้ในการฝึกซ้อมขว้างตามหลักสูตรของทางราชการ

1.2 คุณลักษณะในทางเทคนิค

แผงหลอดกำเนิดเสียง ประกอบด้วย 2 ส่วน ดังนี้

1.2.1 ส่วนที่ 1 ผลิตจากพลาสติกชนิดพีวีซี (PVC) ใส หรือวัสดุอื่นที่เทียบเท่าหรือดีกว่า ฉีดขึ้นรูปด้วยความร้อน สำหรับใส่หลอดกำเนิดเสียง ชุดเรือนชนวน และอุปกรณ์ง้างกระเดื่อง

1.2.2 ส่วนที่ 2 ผลิตจากกระดาษแข็งรูปสี่เหลี่ยมผืนผ้า ด้านหนึ่งเป็นรูป ลข.ซ้อมขว้างแบบ สพ. 58 และพื้นของกระดาษเป็นสีฟ้า มีรอยปรุตามรูปร่างและขนาดของหลอดกำเนิดเสียงเพื่อให้ สามารถดันหลอดกำเนิดเสียงให้หลุดออกจากแผงได้โดยง่าย อีกด้านหนึ่งมีข้อความและรูปภาพเป็นสีดำ แสดงวิธีใช้ ลข. ซ้อมขว้างแบบ สพ. 58 สีที่ใช้พิมพ์ข้อความ และรูปภาพต้อง ไม่เลอะเลือนเมื่อถูกน้ำและความชื้น

1.3 คุณลักษณะในการออกแบบ

1.3.1 แผงหลอดกำเนิดเสียง ฯ ส่วนที่ 1 มีรูปร่างและขนาดตามแบบ ผนวก ก หน้าที่ 1

1.3.2 แผงหลอดกำเนิดเสียง ฯ ส่วนที่ 2 มีรูปร่างและขนาดตามแบบ ผนวก ก หน้าที่ 2 และ 3

2. **การบรรจุและหีบห่อ**

2.1 ตามมาตรฐานของโรงงานผู้ผลิต แต่ทั้งนี้ต้องทำการบรรจุหีบห่ออย่างแน่นหนา มั่นคง แข็งแรง สามารถป้องกันการชำรุดเสียหาย อันเนื่องมาจากการขนส่งได้อย่างปลอดภัย และต้องป้องกันการเกิดสนิม อันเนื่องมาจากสภาวะต่าง ๆ ในระหว่างการขนส่ง และระหว่างการเก็บรักษา เช่น ไอน้ำทะเล ความร้อน และความชื้น สัมพัทธ์ในอากาศ เป็นต้น

2.2 ด้านข้างของหีบห่อต้องระบุ ชื่อสิ่งอุปกรณ์ ชื่อบริษัทและประเทศผู้ผลิต เดือน ปี ที่ผลิต จำนวน น้ำหนัก และเลขที่สัญญา

3. **ข้อกำหนดอื่น ๆ**

3.1 เป็นของผลิตใหม่ ไม่เคยใช้งานมาก่อน อยู่ในสภาพเรียบร้อย และสามารถใช้ราชการได้ทันที

3.2 ต้องมีแผงหลอดกำเนิดเสียง และชุดเรือนชนวน ลข. ซ้อมขว้างแบบ สพ. 58 มอบให้สำหรับการทดลองใช้งาน จำนวน 10 แผง

3.3 เป็นพัสดุที่ผลิตภายในประเทศ

4. **วิธีการตรวจสอบ**

4.1 ตรวจสอบสภาพโดยทั่วไป และความเรียบร้อยสมบูรณ์ขององค์ประกอบต่างๆ

4.2 ตรวจสอบคุณลักษณะเฉพาะดังนี้

พ.อ. .....ประธานกรรมการ

พ.อ. .....กรรมการและเลขานุการ

พ.ต. .....กรรมการผู้แทนหน่วย/เหล่าสายวิทยาการ

พ.ต. .....กรรมการผู้แทนหน่วยใช้

ร.ต. .....กรรมการผู้แทนหน่วยใช้

/4.2.1 ข้อ 1.2 ตรวจสอบ...

พ.อ.

15 ก.พ.65

4.2.1 ข้อ 1.2 ตรวจสอบด้วยสายตาและหนังสือรับรองทางเทคนิคของผู้ประกอบการ หรือผู้ผลิต

4.2.2 ข้อ 1.3 ตรวจสอบด้วยสายตาและวัดขนาดตาม ผนวก ก

4.2.3 ข้อ 2 - 3 ตรวจสอบด้วยสายตาและนับจำนวน

4.2.4 ทดลองใช้งาน

คณะกรรมการตรวจสอบคุณลักษณะเฉพาะสิ่งอุปกรณ์ สาย สพ. ของ สพ.ทบ.

พ.อ. นปก.ประจำ สพ.ทบ./ประธานกรรมการ
(ปกฤษฎิ์ เครือเนตร)

พ.อ. ประจำ สพ.ทบ./กรรมการ
(สมศักดิ์ สุทธิศักดิ์)

พ.ต. อจ.รร.สพ.สพ.ทบ./กรรมการ
(มนัส มีเดช)

พ.ต. ประจำแผนก ผตค.รง.ชรบ.กวรบ.ศอ.สพ.ทบ.
(ธีรวัชร แนวเงินดี) ปฏิบัติหน้าที่ หน.ผผว.รง.วรบ.กวรบ.ศอ.สพ.ทบ.
/กรรมการผู้แทนหน่วยใช้

ร.อ. ผบ.ชุดทำลาย ทลร.สพ.ทบ./กรรมการ
(นภกร เขียวเสน)

ร.อ. นายทหารซ่อมและทำลาย/กรรมการ
(วชิระ ทองจำรัส)

พ.ท. อจ.รร.สพ.สพ.ทบ./กรรมการและเลขานุการ
(ยิ่งยศ สงวนพวก)

15 ก.พ.65

คณะกรรมการตรวจสอบคุณลักษณะเฉพาะสิ่งอุปกรณ์ถาวร สาย สพ.

พ.อ. รอง ผบ.รร.สพ.สพ.ทบ./ประธานกรรมการ
(รณภพ วิเชียรวรรณ)

พ.ต. นายทหารซ่อมบำรุง คลังแสง 1 คส.สพ.ทบ.
(ปริญญา ปัญญาทิพย์) /กรรมการผู้แทนหน่วย/เหล่าสายวิทยาการ

พ.ต. ประจำแผนก ผตค.รง.ชรบ.กวรบ.ศอ.สพ.ทบ.
(ธีรวัชร แนวเงินดี) ปฏิบัติหน้าที่ หน.ผผว.รง.วรบ.กวรบ.ศอ.สพ.ทบ.
/กรรมการผู้แทนหน่วยใช้

ร.ต. นายทหารชำนาญงาน/กรรมการผู้แทนหน่วยใช้
(มานิจ นิยมยินดี)

พ.อ. รอง ผอ.กอง สพ.ทบ./กรรมการและเลขานุการ
(รัฐพงศ์ รอบคอบ)

15 ก.พ.65

ผนวก ก

ประกอบคุณลักษณะเฉพาะสิ่งอุปกรณ์ถาวร สาย สพ.

หมายเลข คฉ. 6910 – O – 65 – P – 0299

ชื่อสิ่งอุปกรณ์ แผงหลอดกำเนิดเสียง และชุดเรือนชนวน ลข. ซ้อมขว้างแบบ สพ. 58

หน่วยนับ แผง

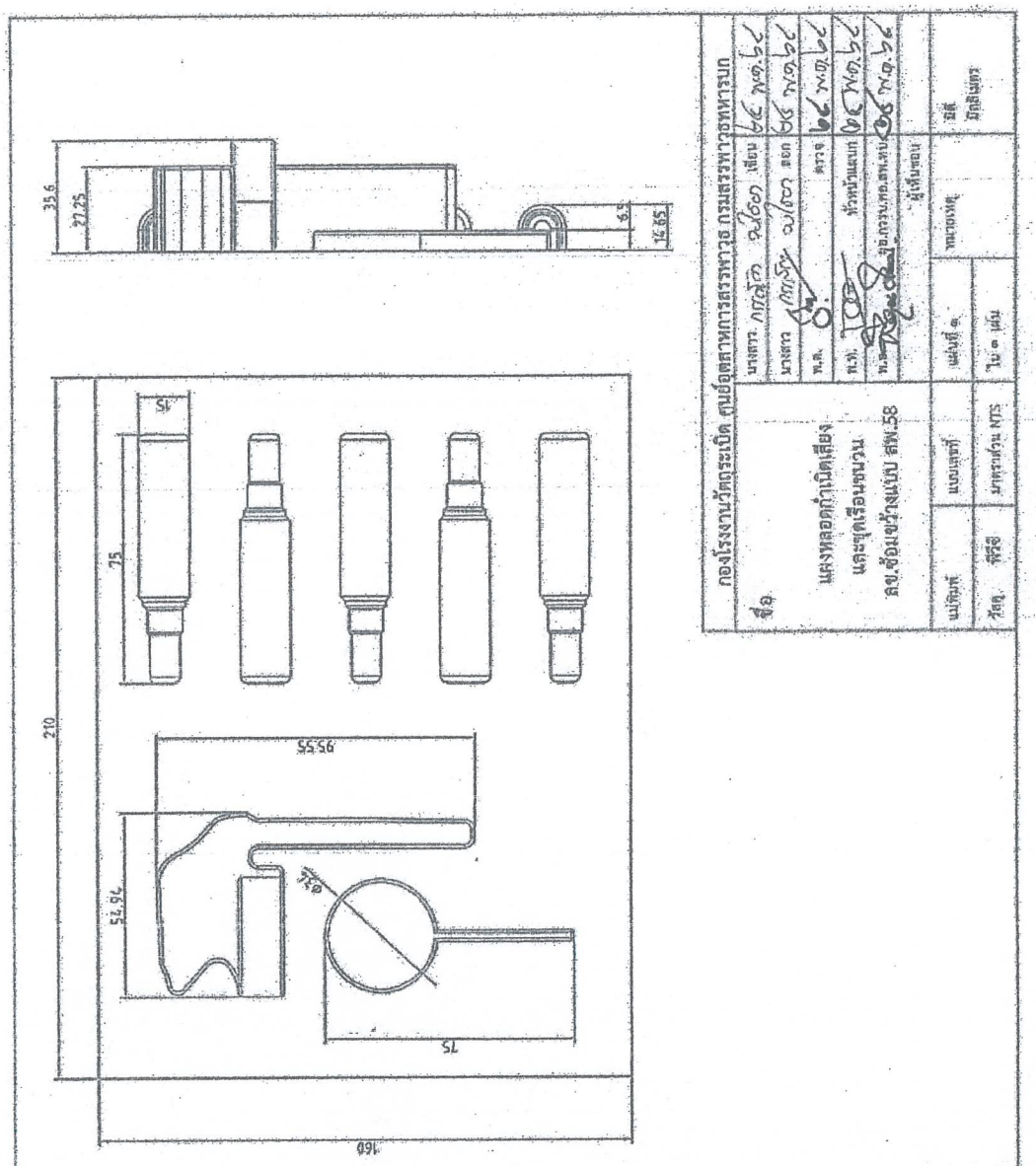

พ.อ. .....ประธานกรรมการ

พ.อ. .....กรรมการและเลขานุการ

พ.ต. .....กรรมการผู้แทนหน่วย/เหล่าสายวิทยาการ

พ.ต. .....กรรมการผู้แทนหน่วยใช้

ร.ต. .....กรรมการผู้แทนหน่วยใช้

พ.อ. .....

15 ก.พ.65

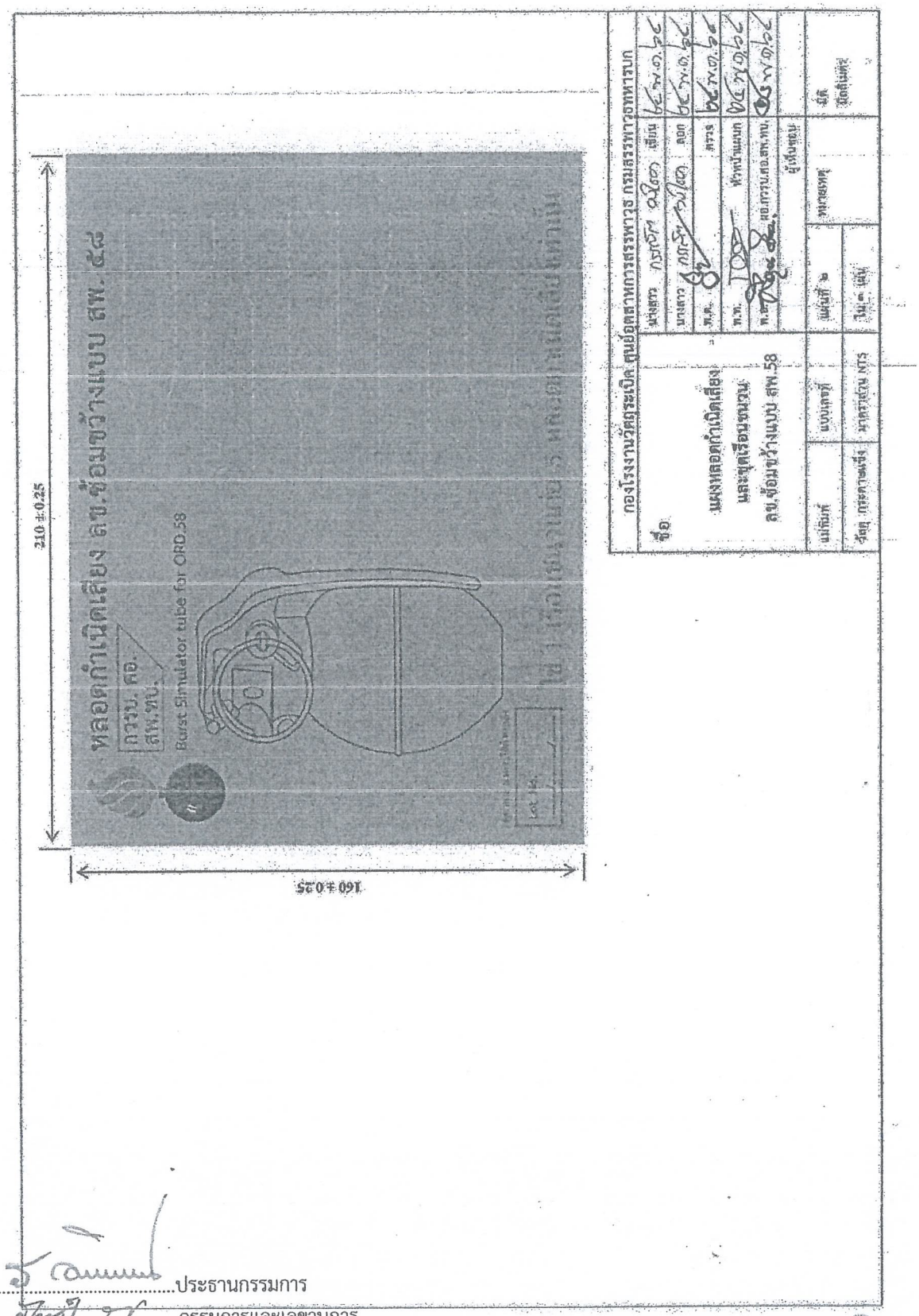

พ.อ. .....ประธานกรรมการ

พ.อ. .....กรรมการและเลขานุการ

พ.ต. .....กรรมการผู้แทนหน่วย/เหล่าสายวิทยาการ

พ.ต. .....กรรมการผู้แทนหน่วยใช้

ร.ต. .....กรรมการผู้แทนหน่วยใช้

พ.อ.

15 ก.พ.65

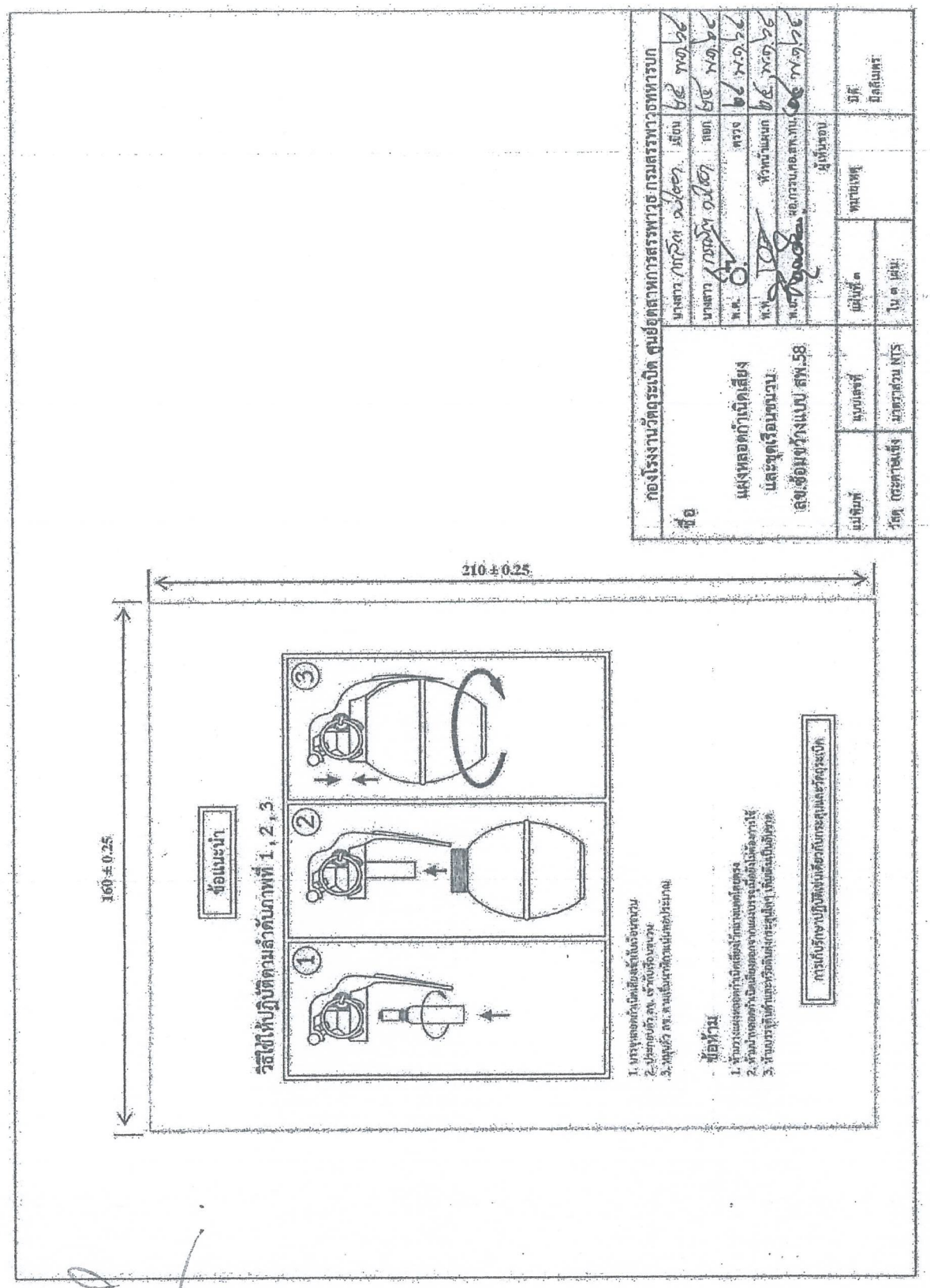

พ.อ. .....ประธานกรรมการ

พ.อ. .....กรรมการและเลขานุการ

พ.ต. .....กรรมการผู้แทนหน่วย/เหล่าสายวิทยาการ

พ.ต. .....กรรมการผู้แทนหน่วยใช้

ร.ต. .....กรรมการผู้แทนหน่วยใช้

พ.อ. .....

15 ก.พ.65

คณะกรรมการตรวจสอบคุณลักษณะเฉพาะสิ่งอุปกรณ์ สาย สพ. ของ สพ.ทบ.

พ.อ. นปก.ประจำ สพ.ทบ./ประธานกรรมการ
(ปกฤษฎิ์ เครือเนตร)

พ.อ. ประจำ สพ.ทบ./กรรมการ
(สมศักดิ์ สุทธิศักดิ์)

พ.ต. อจ.รร.สพ.สพ.ทบ./กรรมการ
(มนัส มีเดช)

พ.ต. ประจำแผนก ผตค.รง.ชรบ.กวรบ.ศอ.สพ.ทบ.
(ธีรวัชร แนวเงินดี) ปฏิบัติหน้าที่ หน.ผผว.รง.วรบ.กวรบ.ศอ.สพ.ทบ.
/กรรมการผู้แทนหน่วยใช้

ร.อ. ผบ.ชุดทำลาย ทลร.สพ.ทบ./กรรมการ
(นภกร เขียวเสน)

ร.อ. นายทหารซ่อมและทำลาย/กรรมการ
(วชิระ ทองจำรัส)

พ.ท. อจ.รร.สพ.สพ.ทบ./กรรมการและเลขานุการ
(ยิ่งยศ สงวนพวก)

15 ก.พ.65

คณะกรรมการตรวจสอบคุณลักษณะเฉพาะสิ่งอุปกรณ์ถาวร สาย สพ.

พ.อ. รอง ผบ.รร.สพ.สพ.ทบ./ประธานกรรมการ
(รณภพ วิเชียรวรรณ)

พ.ต. นายทหารซ่อมบำรุง คลังแสง 1 คส.สพ.ทบ.
(ปริญญา ปัญญาทิพย์) /กรรมการผู้แทนหน่วย/เหล่าสายวิทยาการ

พ.ต. ประจำแผนก ผตค.รง.ชรบ.กวรบ.ศอ.สพ.ทบ.
(ธีรวัชร แนวเงินดี) ปฏิบัติหน้าที่ หน.ผผว.รง.วรบ.กวรบ.ศอ.สพ.ทบ.
/กรรมการผู้แทนหน่วยใช้

ร.ต. นายทหารชำนาญงาน/กรรมการผู้แทนหน่วยใช้
(มานิจ นิยมยินดี)

พ.อ. รอง ผอ.กอง สพ.ทบ./กรรมการและเลขานุการ
(รัฐพงศ์ รอบคอบ)

15 ก.พ.65

4

คุณลักษณะเฉพาะสิ่งอุปกรณ์ถาวร สาย สพ.

หมายเลข คฉ. 6910 – O – 65 – P – 0291

ชื่อสิ่งอุปกรณ์ แหนบกระเดื่องเข็มแทงชนวน ลข. ซ้อมขว้างแบบ สพ. 58

หน่วยนับ ชิ้น

1. <u>คุณลักษณะเฉพาะ</u>

1.1 วัตถุประสงค์ในการใช้งาน

เป็นชิ้นส่วนประกอบ ลข. ซ้อมขว้างแบบ สพ. 58 ใช้สำหรับประกอบเป็น ลข. ซ้อมขว้าง เพื่อทำการฝึกตามหลักสูตรของทางราชการ

1.2 คุณลักษณะในทางเทคนิค

1.2.1 เป็นชิ้นส่วนสำเร็จรูปทำด้วยลวดเหล็กชนิด SWP-B หรือวัสดุอื่นที่เทียบเท่าหรือดีกว่า ม้วนขึ้นรูป

1.2.2 เคลือบผิวด้วยสังกะสี เพื่อป้องกันการกัดกร่อน

1.3 คุณลักษณะในการออกแบบ

1.3.1 แหนบกระเดื่องเข็มแทงชนวน ลข. ซ้อมขว้าง แบบ สพ. 58 มีรูปร่างและขนาดตามแบบ ผนวก ก

1.3.2 ขดเป็นเกลียวรูปทรงกระบอกปลายข้างหนึ่งเหยียดตรง ปลายอีกข้างหนึ่งพับงอเป็นมุม

1.3.3 สามารถผลักเข็มแทงชนวนไปตีจอกกระทบแตกให้จุดตัวทำงานได้

2. <u>การบรรจุและหีบห่อ</u>

2.1 ตามมาตรฐานของโรงงานผู้ผลิต แต่ทั้งนี้ต้องทำการบรรจุหีบห่ออย่างแน่นหนา มั่นคง แข็งแรง สามารถป้องกันการชำรุดเสียหาย อันเนื่องมาจากการขนส่งได้อย่างปลอดภัย และต้องป้องกันการเกิดสนิม อันเนื่องมาจากสภาวะต่าง ๆ ในระหว่างการขนส่ง และระหว่างการเก็บรักษา เช่น ไอน้ำทะเล ความร้อน และความชื้น สัมพัทธ์ในอากาศ เป็นต้น

2.2 ด้านข้างของหีบห่อต้องระบุ ชื่อสิ่งอุปกรณ์ ชื่อบริษัทและประเทศผู้ผลิต เดือน ปี ที่ผลิต จำนวน น้ำหนัก และเลขที่สัญญา

3. <u>ข้อกำหนดอื่น ๆ</u>

3.1 ต้องเป็นของผลิตใหม่ ไม่เคยใช้งานมาก่อน อยู่ในสภาพเรียบร้อย และสามารถใช้ราชการได้ทันที

3.2 เมื่อนำมาประกอบ สามารถใช้งานได้ ไม่น้อยกว่า 10 ครั้ง

3.3 มีแหนบกระเดื่องเข็มแทงชนวน ลข. ซ้อมขว้างแบบ สพ. 58 มอบให้สำหรับการทดลองใช้งาน จำนวน 1 ชิ้น ต่อการจัดหา 500 ชิ้น

3.4 เป็นพัสดุที่ผลิตภายในประเทศ

4. <u>วิธีการตรวจสอบ</u>

4.1 ตรวจสอบสภาพโดยทั่วไป และความเรียบร้อยสมบูรณ์ขององค์ประกอบต่างๆ

4.2 ตรวจสอบคุณลักษณะเฉพาะดังนี้

พ.อ. .....ประธานกรรมการ

พ.อ. .....กรรมการและเลขานุการ

พ.ต. .....กรรมการผู้แทนหน่วย/เหล่าสายวิทยาการ

พ.ต. .....กรรมการผู้แทนหน่วยใช้

ร.ต. .....กรรมการผู้แทนหน่วยใช้

/4.2.1 ข้อ 1.2 ตรวจสอบ...

4.2.1 ข้อ 1.2 ตรวจสอบด้วยสายตาและใบรับรองมาตรฐานจากผู้ผลิต หรือใบรับรองมาตรฐานจากหน่วยงาน หรือสถาบันที่มีหน้าที่รับรองมาตรฐานตามที่กฎหมายกำหนด

4.2.2 ข้อ 1.3 ตรวจสอบด้วยสายตาและวัดขนาดตาม ผนวก ก

4.2.3 ข้อ 2 - 3 ตรวจสอบด้วยสายตาและนับจำนวน

4.2.4 ทดลองใช้งาน

คณะกรรมการตรวจสอบคุณลักษณะเฉพาะสิ่งอุปกรณ์ สาย สพ. ของ สพ.ทบ.

พ.อ. นปก.ประจำ สพ.ทบ./ประธานกรรมการ
(ปกฤษฎิ์ เครือเนตร)

พ.อ. ประจำ สพ.ทบ./กรรมการ
(สมศักดิ์ สุทธิศักดิ์)

พ.ต. อจ.รร.สพ.สพ.ทบ./กรรมการ
(มนัส มีเดช)

พ.ต. ประจำแผนก ผตค.รง.ชรบ.กวรบ.ศอ.สพ.ทบ.
(ธีรวัชร แนวเงินดี) ปฏิบัติหน้าที่ หน.ผผว.รง.วรบ.กวรบ.ศอ.สพ.ทบ.
/กรรมการผู้แทนหน่วยใช้

ร.อ. ผบ.ชุดทำลาย ทลร.สพ.ทบ./กรรมการ
(นภกร เขียวเสน)

ร.อ. นายทหารซ่อมและทำลาย/กรรมการ
(วชิระ ทองจำรัส)

พ.ท. อจ.รร.สพ.สพ.ทบ./กรรมการและเลขานุการ
(ยิ่งยศ สงวนพวก)

15 ก.พ.65

คณะกรรมการตรวจสอบคุณลักษณะเฉพาะสิ่งอุปกรณ์ถาวร สาย สพ.

พ.อ. รอง ผบ.รร.สพ.สพ.ทบ./ประธานกรรมการ
(รณภพ วิเชียรวรรณ)

พ.ต. นายทหารซ่อมบำรุง คลังแสง 1 คส.สพ.ทบ.
(ปริญญา ปัญญาทิพย์) /กรรมการผู้แทนหน่วย/เหล่าสายวิทยาการ

พ.ต. ประจำแผนก ผตค.รง.ชรบ.กวรบ.ศอ.สพ.ทบ.
(ธีรวัชร แนวเงินดี) ปฏิบัติหน้าที่ หน.ผผว.รง.วรบ.กวรบ.ศอ.สพ.ทบ.
/กรรมการผู้แทนหน่วยใช้

ร.ต. นายทหารชำนาญงาน/กรรมการผู้แทนหน่วยใช้
(มานิจ นิยมยินดี)

พ.อ. รอง ผอ.กอง สพ.ทบ./กรรมการและเลขานุการ
(รัฐพงศ์ รอบคอบ)

15 ก.พ.65

ผนวก ก

ประกอบคุณลักษณะเฉพาะสิ่งอุปกรณ์ถาวร สาย สพ.

หมายเลข คฉ. 6910 – O – 65 – P – 0291

ชื่อสิ่งอุปกรณ์ แหนบกระเดื่องเข็มแทงชนวน ลข. ซ้อมขว้างแบบ สพ. 58

หน่วยนับ ชิ้น

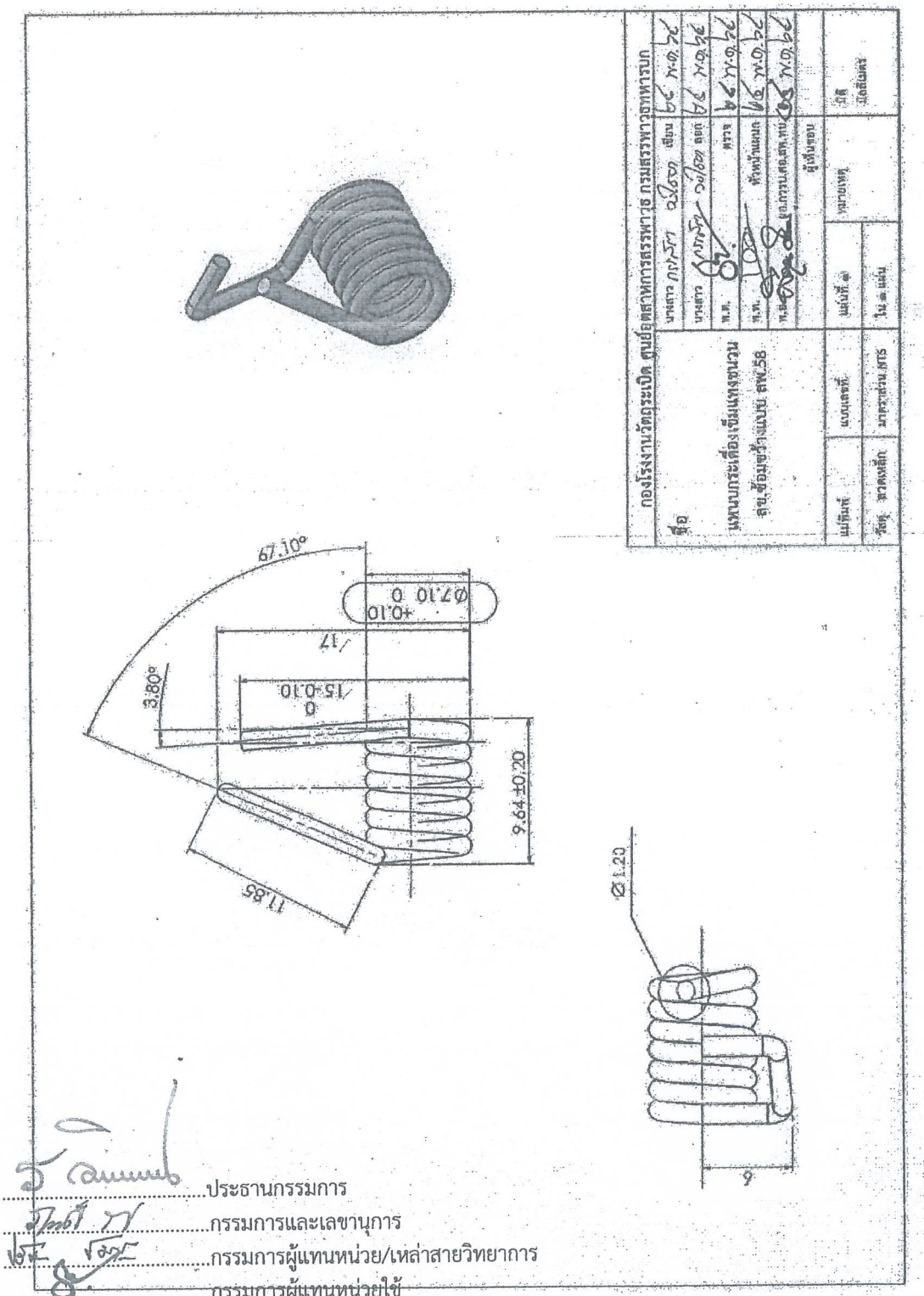

พ.อ. .....ประธานกรรมการ

พ.อ. .....กรรมการและเลขานุการ

พ.ต. .....กรรมการผู้แทนหน่วย/เหล่าสายวิทยาการ

พ.ต. .....กรรมการผู้แทนหน่วยใช้

ร.ต. .....กรรมการผู้แทนหน่วยใช้

15 ก.พ.65

พ.อ. .....

คณะกรรมการตรวจสอบคุณลักษณะเฉพาะสิ่งอุปกรณ์ สาย สพ. ของ สพ.ทบ.

พ.อ. นปก.ประจำ สพ.ทบ./ประธานกรรมการ
(ปกฤษฎิ์ เครือเนตร)

พ.อ. ประจำ สพ.ทบ./กรรมการ
(สมศักดิ์ สุทธิศักดิ์)

พ.ต. อจ.รร.สพ.สพ.ทบ./กรรมการ
(มนัส มีเดช)

พ.ต. ประจำแผนก ผตค.รง.ชรบ.กวรบ.ศอ.สพ.ทบ.
(ธีรวัชร แนวเงินดี) ปฏิบัติหน้าที่ หน.ผผว.รง.วรบ.กวรบ.ศอ.สพ.ทบ.
/กรรมการผู้แทนหน่วยใช้

ร.อ. ผบ.ชุดทำลาย ทลร.สพ.ทบ./กรรมการ
(นภกร เขียวเสน)

ร.อ. นายทหารซ่อมและทำลาย/กรรมการ
(วชิระ ทองจำรัส)

พ.ท. อจ.รร.สพ.สพ.ทบ./กรรมการและเลขานุการ
(ยิ่งยศ สงวนพวก)
15 ก.พ.65

คณะกรรมการตรวจสอบคุณลักษณะเฉพาะสิ่งอุปกรณ์ถาวร สาย สพ.

พ.อ. รอง ผบ.รร.สพ.สพ.ทบ./ประธานกรรมการ
(รณภพ วิเชียรวรรณ)

พ.ต. นายทหารซ่อมบำรุง คลังแสง 1 คส.สพ.ทบ.
(ปริญญา ปัญญาทิพย์) /กรรมการผู้แทนหน่วย/เหล่าสายวิทยาการ

พ.ต. ประจำแผนก ผตค.รง.ชรบ.กวรบ.ศอ.สพ.ทบ.
(ธีรวัชร แนวเงินดี) ปฏิบัติหน้าที่ หน.ผผว.รง.วรบ.กวรบ.ศอ.สพ.ทบ.
/กรรมการผู้แทนหน่วยใช้

ร.ต. นายทหารชำนาญงาน/กรรมการผู้แทนหน่วยใช้
(มานิจ นิยมยินดี)

พ.อ. รอง ผอ.กอง สพ.ทบ./กรรมการและเลขานุการ
(รัฐพงศ์ รอบคอบ)
15 ก.พ.65

14

คุณลักษณะเฉพาะสิ่งอุปกรณ์ถาวร สาย สพ.

หมายเลข คฉ. 8115 – O – 65 – P – 0301

ชื่อสิ่งอุปกรณ์ กล่องกระดาษบรรจุแผงหลอดกำเนิดเสียง และชุดเรือนชนวน ลข. ซ้อมขว้างแบบ สพ.58

หน่วยนับ กล่อง

1. <u>คุณลักษณะเฉพาะ</u>

1.1 วัตถุประสงค์ในการใช้งาน

เป็นกล่องกระดาษสำหรับบรรจุแผงหลอดกำเนิดเสียง และชุดเรือนชนวน ลข. ซ้อมขว้างแบบ สพ.58

1.2 คุณลักษณะในทางเทคนิค

1.2.1 ทำด้วยกระดาษประกบกัน ไม่น้อยกว่า 3 ชั้น ความหนารวม ไม่น้อยกว่า 6 มิลลิเมตร มีคุณสมบัติดังนี้

1.2.1.1 กระดาษชั้นนอก และชั้นใน ทำด้วยกระดาษชนิด 125 กรัมต่อตารางเมตร สีน้ำตาลผิวเรียบมัน

1.2.1.2 กระดาษตรงกลางทำด้วยลูกฟูกชนิด 125 กรัมต่อตารางเมตร สีน้ำตาล

1.2.2 ที่ด้านข้างกล่องทำเครื่องหมายด้วยสีดำ สีที่ใช้ต้องไม่เลอะเลือนเมื่อถูกน้ำหรือความชื้น

1.3 คุณลักษณะในการออกแบบ

กล่องกระดาษบรรจุแผงหลอดกำเนิดเสียง และชุดเรือนชนวน ลข.ซ้อมขว้างแบบ สพ. 58 มีรูปร่างขนาดและเครื่องหมายตามแบบ ผนวก ก

2. <u>การบรรจุและหีบห่อ</u>

2.1 ตามมาตรฐานของโรงงานผู้ผลิต แต่ทั้งนี้ต้องทำการบรรจุหีบห่ออย่างแน่นหนา มั่นคง แข็งแรง สามารถป้องกันการชำรุดเสียหาย อันเนื่องมาจากการขนส่งได้อย่างปลอดภัย และต้องป้องกันการเกิดสนิม อันเนื่องมาจากสภาวะต่าง ๆ ในระหว่างการขนส่ง และระหว่างการเก็บรักษา เช่น ไอน้ำทะเล ความร้อน และความชื้น สัมพัทธ์ในอากาศ เป็นต้น

2.2 ด้านข้างของหีบห่อต้องระบุ ชื่อสิ่งอุปกรณ์ ชื่อบริษัทและประเทศผู้ผลิต เดือน ปี ที่ผลิต จำนวน น้ำหนัก และเลขที่สัญญา

3. <u>ข้อกำหนดอื่น ๆ</u>

3.1 เป็นของผลิตใหม่ ไม่เคยใช้งานมาก่อน อยู่ในสภาพเรียบร้อย และสามารถใช้ราชการได้ทันที

3.2 มีกล่องกระดาษบรรจุแผงหลอดกำเนิดเสียง และชุดเรือนชนวน ลข. ซ้อมขว้างแบบ สพ. 58 มอบให้สำหรับการทดลองใช้งาน จำนวน 10 กล่อง

3.3 เป็นพัสดุที่ผลิตภายในประเทศ

4. <u>วิธีการตรวจสอบ</u>

4.1 ตรวจสอบสภาพโดยทั่วไป และความเรียบร้อยสมบูรณ์ขององค์ประกอบต่างๆ

4.2 ตรวจสอบคุณลักษณะเฉพาะดังนี้

พ.อ. .....ประธานกรรมการ

พ.อ. .....กรรมการและเลขานุการ

พ.ต. .....กรรมการผู้แทนหน่วย/เหล่าสายวิทยาการ

พ.ต. .....กรรมการผู้แทนหน่วยใช้

ร.ต. .....กรรมการผู้แทนหน่วยใช้

/4.2.1 ข้อ 1.2 ตรวจสอบ...

พ.อ.

15 ก.พ.65

4.2.1 ข้อ 1.2 ตรวจสอบด้วยสายตาและหนังสือรับรองทางเทคนิคของผู้ประกอบการหรือผู้ผลิต

4.2.2 ข้อ 1.3 ตรวจสอบด้วยสายตาและวัดขนาดตาม ผนวก ก

4.2.3 ข้อ 2 - 3 ตรวจสอบด้วยสายตาและนับจำนวน

คณะกรรมการตรวจสอบคุณลักษณะเฉพาะสิ่งอุปกรณ์ สาย สพ. ของ สพ.ทบ.

พ.อ. นปก.ประจำ สพ.ทบ./ประธานกรรมการ
(ปกฤษฎิ์ เครือเนตร)

พ.อ. ประจำ สพ.ทบ./กรรมการ
(สมศักดิ์ สุทธิศักดิ์)

พ.ต. อจ.รร.สพ.สพ.ทบ./กรรมการ
(มนัส มีเดช)

พ.ต. ประจำแผนก ผตค.รง.ชรบ.กวรบ.ศอ.สพ.ทบ.
(ธีรวัชร แนวเงินดี) ปฏิบัติหน้าที่ หน.ผผว.รง.วรบ.กวรบ.ศอ.สพ.ทบ.
/กรรมการผู้แทนหน่วยใช้

ร.อ. ผบ.ชุดทำลาย ทลร.สพ.ทบ./กรรมการ
(นภกร เขียวเสน)

ร.อ. นายทหารซ่อมและทำลาย/กรรมการ
(วชิระ ทองจำรัส)

พ.ท. อจ.รร.สพ.สพ.ทบ./กรรมการและเลขานุการ
(ยิ่งยศ สงวนพวก)

15 ก.พ.65

คณะกรรมการตรวจสอบคุณลักษณะเฉพาะสิ่งอุปกรณ์ถาวร สาย สพ.

พ.อ. รอง ผบ.รร.สพ.สพ.ทบ./ประธานกรรมการ
(รณภพ วิเชียรวรรณ)

พ.ต. นายทหารซ่อมบำรุง คลังแสง 1 คส.สพ.ทบ.
(ปริญญา ปัญญาทิพย์) /กรรมการผู้แทนหน่วย/เหล่าสายวิทยาการ

พ.ต. ประจำแผนก ผตค.รง.ชรบ.กวรบ.ศอ.สพ.ทบ.
(ธีรวัชร แนวเงินดี) ปฏิบัติหน้าที่ หน.ผผว.รง.วรบ.กวรบ.ศอ.สพ.ทบ.
/กรรมการผู้แทนหน่วยใช้

ร.ต. นายทหารชำนาญงาน/กรรมการผู้แทนหน่วยใช้
(มานิจ นิยมยินดี)

พ.อ. รอง ผอ.กอง สพ.ทบ./กรรมการและเลขานุการ
(รัฐพงศ์ รอบคอบ)

15 ก.พ.65

ผนวก ก

ประกอบคุณลักษณะเฉพาะสิ่งอุปกรณ์ถาวร สาย สพ.

หมายเลข คฉ. 8115 – O – 65 – P – 0301

ชื่อสิ่งอุปกรณ์ กล่องกระดาษบรรจุแผงหลอดกำเนิดเสียง และชุดเรือนชนวน ลข. ซ้อมขว้างแบบ สพ. 58

หน่วยนับ กล่อง

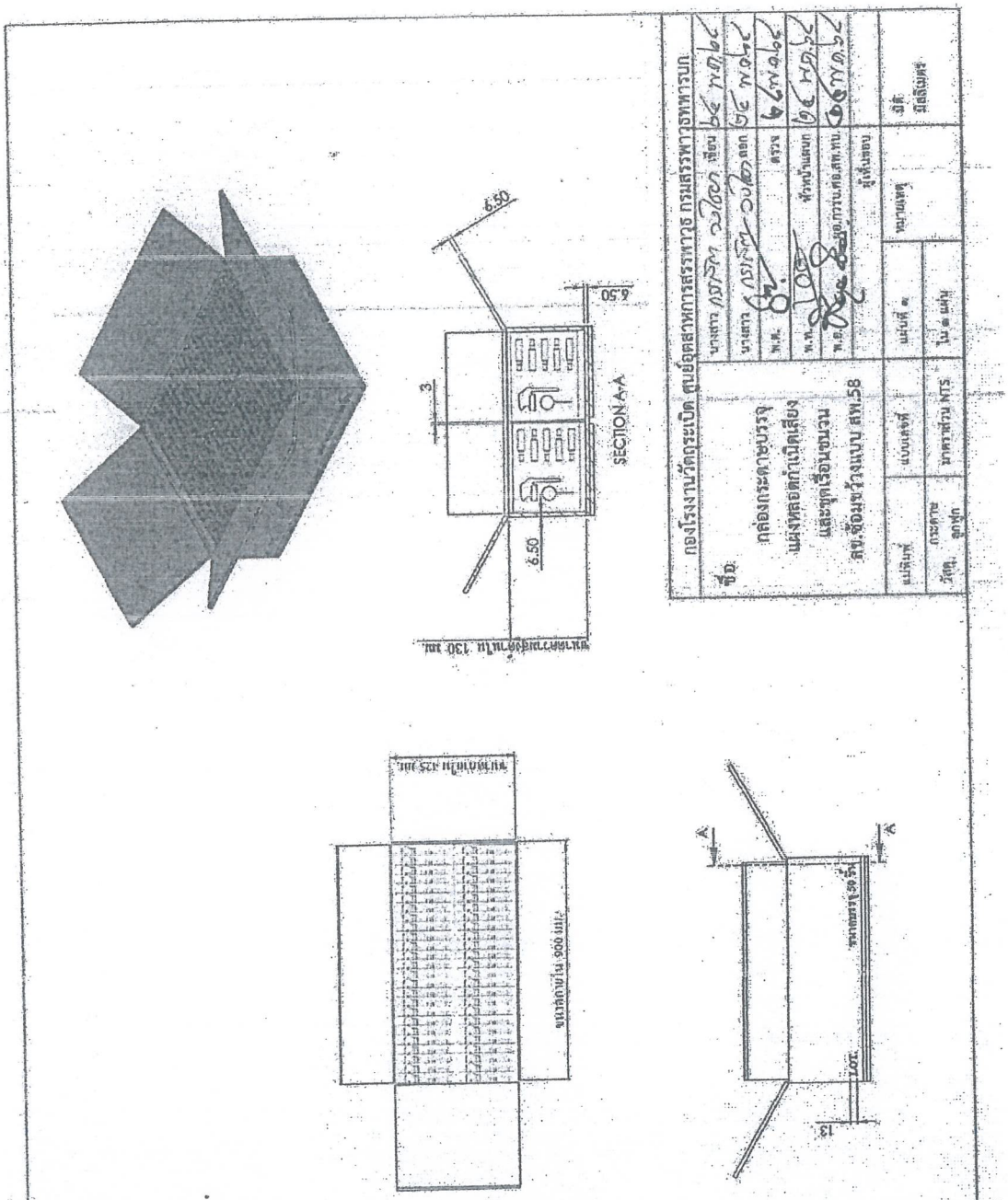
SECTION A-A
6.50
6.50
3
6.50
ขนาดกว้างด้านใน 130 มม.
ขนาดยาวด้านใน 900 มม.
ขนาดกว้างด้านใน 125 มม.
13
A
A
กองโรงงานวัตถุระเบิด ศูนย์อุตสาหกรรมการทหาร กรมสรรพาวุธทหารบก
ชื่อ กล่องกระดาษบรรจุ แผงหลอดกำเนิดเสียง และชุดเรือนชนวน ลข.ซ้อมขว้างแบบ สพ.58
ขนาดจริง
แบบเลขที่
ขนาดแผ่นกระดาษ
ปรับ
ผู้ตรวจ
ผู้ตรวจ
ผู้ตรวจ

คณะกรรมการตรวจสอบคุณลักษณะเฉพาะสิ่งอุปกรณ์ สาย สพ. ของ สพ.ทบ.

พ.อ. นปก.ประจำ สพ.ทบ./ประธานกรรมการ
(ปกฤษฎิ์ เครือเนตร)

พ.อ. ประจำ สพ.ทบ./กรรมการ
(สมศักดิ์ สุทธิศักดิ์)

พ.ต. อจ.รร.สพ.สพ.ทบ./กรรมการ
(มนัส มีเดช)

พ.ต. ประจำแผนก ผตค.รง.ชรบ.กวรบ.ศอ.สพ.ทบ.
(ธีรวัชร แนวเงินดี) ปฏิบัติหน้าที่ หน.ผผว.รง.วรบ.กวรบ.ศอ.สพ.ทบ.
/กรรมการผู้แทนหน่วยใช้

ร.อ. ผบ.ชุดทำลาย ทลร.สพ.ทบ./กรรมการ
(นภกร เขียวเสน)

ร.อ. นายทหารซ่อมและทำลาย/กรรมการ
(วชิระ ทองจำรัส)

พ.ท. อจ.รร.สพ.สพ.ทบ./กรรมการและเลขานุการ
(ยิ่งยศ สงวนพวก)

15 ก.พ.65

คณะกรรมการตรวจสอบคุณลักษณะเฉพาะสิ่งอุปกรณ์ถาวร สาย สพ.

พ.อ. รอง ผบ.รร.สพ.สพ.ทบ./ประธานกรรมการ
(รณภพ วิเชียรวรรณ)

พ.ต. นายทหารซ่อมบำรุง คลังแสง 1 คส.สพ.ทบ.
(ปริญญา ปัญญาทิพย์) /กรรมการผู้แทนหน่วย/เหล่าสายวิทยาการ

พ.ต. ประจำแผนก ผตค.รง.ชรบ.กวรบ.ศอ.สพ.ทบ.
(ธีรวัชร แนวเงินดี) ปฏิบัติหน้าที่ หน.ผผว.รง.วรบ.กวรบ.ศอ.สพ.ทบ.
/กรรมการผู้แทนหน่วยใช้

ร.ต. นายทหารชำนาญงาน/กรรมการผู้แทนหน่วยใช้
(มานิจ นิยมยินดี)

พ.อ. รอง ผอ.กอง สพ.ทบ./กรรมการและเลขานุการ
(รัฐพงศ์ รอบคอบ)

15 ก.พ.65